
BÉBÉCAR®
2021|22

BÉBÉCAR®

Transporting babies around the world.

Ao longo de mais de 50 anos, a Bébécar construiu uma reputação no desenvolvimento e produção de artigos de puericultura únicos, inovadores e com elevados padrões de qualidade e segurança, que garantem o bem-estar do recém-nascido. Utilizando a mais avançada tecnologia, estes produtos são integralmente fabricados e desenvolvidos na Europa.

A nova coleção Bébécar 2021/2022 foi concebida para proporcionar a solução perfeita para as suas necessidades e é um fiel reflexo destes anos de esforço. Pensada ao pormenor e confecionada com tecidos de grande qualidade, esta coleção transmite uma elegância natural.

A Bébécar coloca à sua disposição uma vasta gama de produtos que se adaptam às diferentes etapas de crescimento do bebé e oferecem a solução ideal para cada momento. Os chassis Bébécar permitem a adaptação de alcofas, assentos de cadeira, assentos auto grupo 0+ e acessórios.

Todos os produtos Bébécar foram desenhados para garantir o conforto e o correto desenvolvimento do recém-nascido. Nos primeiros meses, as nossas alcofas e assentos permitem que o bebé descanse o máximo de tempo na posição horizontal. Durante esse período, os pais têm a possibilidade de manter o contato visual permanente com o bebé, uma vez que os nossos assentos são reversíveis e homologado para serem utilizados desde o nascimento.

Índice

04 Parkour Cross
14 Via
20 Via+
26 Stylo Class+
34 Pack Duo V-Cross
40 V-Pack
48 Pack Ip-Op XL
56 Pack Ip-Op classic XL
64 Pack Prow
72 Pack M-City
80 Dupla
84 Spot Compact
90 alcofas e assentos
96 segurança auto
112 acessórios

made in europe

BÉBÉCAR reserva-se o direito de alterar os produtos ou especificações representados neste catálogo.
Todas as dimensões atribuídas são aproximadas, servindo apenas como guia. Todos os direitos reservados.

disponível em 5 cores Sport + 5 cores Specials

O conjunto **Parkour Cross** inclui:

- chassis
- alcofa ampla **PLW/PLW Sport** ultra leve
- assento reversível **IPB** com capota extra

Também disponível na versão cadeira :
- chassis + assento reversível com capota extra

O assento auto grupo 0+ Easymaxi **LF** opcional está disponível para criar um sistema de transporte completo.
A alcofa PLW/PLW Sport não pode ser utilizada no automóvel.



Saco Carré opcional **R163**.



O chassis con apenas **50 cm** de largura aberto, é perfeito para se movimentar pelos espaços mais estreitos.



Cobrepés opcional para cadeira.

R163
Chassis preto mate. Disponível em cromado - preto ou anodizado - preto.



Cadeira com assento reversível **IPB** e a capota extensível incluida.
Cesto incluido.



Assento auto grupo 0+ Easymaxi **LF** opcional.
Fácil adaptação ao chassis e ao automóvel.

Parkour Cross com alcofa **PLW Sport**
na cor **R163** e chassis cromado - preto.

ver vídeo

disponível em 5 cores Sport confecionadas em tecidos técnicos



ver video

easymaxi **opcional** disponível em todas as cores

O assentro auto Easymaxi **LF**, opcional, está equipado com um novo sistema que permite **reclinar o encosto do assento da posição sentado para deitado.**

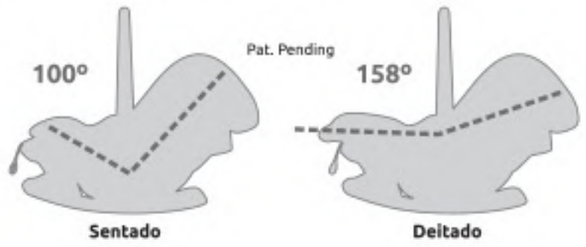

Assento auto grupo 0+ Easymaxi **LF** opcional representado na cor **R163**.



Permite fechar a cadeira com o assento encaixado.



A alcofa **PLW Sport** tem um bolso na lateral para guardar pequenos objetos.

A capota e a base das alcofas **PLW/PLW Sport** estão equipadas com janela em rede para uma ventilação extra. Representada na cor **R163**.



Alcofa **PLW Sport**.

UPF 50+



A capota da alcofa **PLW Sport** é extensível e confecionada em tecido com proteção solar **UPF50+**. Representada na cor **R163**.



R160
Chassis preto mate.
Disponível em cromado - preto ou anodizado - preto.



Ultra Light

R161
Chassis anodizado - preto com alcofa **PLW Sport**.
Disponível em preto mate ou cromado - preto.



R162
Chassis preto mate com alcofa **PLW Sport**.
Disponível em cromado - preto.



R164
Chassis cromado - preto.
Disponível em preto mate
ou anodizado - preto.

disponível em 5 cores Specials confecionados em ecopele

Specials collection

Ultra Light



SP056
Chassis fumé rosa - preto.



SP057
Chassis fumé rosa - preto com alcofa **PLW** opcional.



SP050
Chassis cromado - cinza topo com alcofa **PLW** opcional.

UPF 50+

Pormenor da cadeira
SP051 com a capota
extensível incluida.
Chassis cromado - cinza topo.



BÉBÉCAR
made in europe

Parkour Cross com alcofa **PLW** opcional
na cor **SP056** e chassis fumé rosa - preto.



Ultra Light

SP053
Chassis fumé - cinza com alcofa **PLW**.
Pega integrada na capota.



Conjunto de rodas '**City**' opcionais.



A cadeira inclui uma capota extra extensível com proteção solar UPF50+.



Cadeira Parkour Cross **SP053** representada com as rodas '**City**' opcionais.



Cadeira Parkour Cross com assento reversível **IPB** e a capota extra incluida.
Cor **SP053** com chassis fumé - cinza. Cesto incluido.

Assento grupo 0+ Easymaxi **LF** opcional na cor **SP053**.



Parkour Cross com alcofa **PLW** na cor **SP053** e chassis fumé - cinza.



a

Pega ergonómica revestida em ecopele, regulável em altura e extraível*.

O chassis pode ser fechado em direção ao solo ou de pé.



Conjunto de rodas '**City**' opcionais.

b

Sistema de fecho telescópico que facilita a abertura e fecho do chassis.

h

É fácil colocar e retirar a alcofa, o assento reversível e o assento auto com um só movimento e sem adaptadores.

c

Sistema de bloqueio das rodas dianteiras giratórias ou fixas, sem necessidade de mexer nas mesmas.

i

Cesto de grande capacidade.

d

Travão de ação simultânea nas rodas traseiras, fácil e cómodo de usar.

e

Rodas traseiras totalmente amovíveis e com rolamentos interiores que permitem manobrar o chassis sem esforço.

f

Sistema de suspensão traseira para tornar os passeios do bebé mais agradáveis e confortáveis.

g

As rodas dianteiras com mono-braço são giratórias e dispõem de casquilhos auto-lubrificados e rolamentos para facilitar a condução.

* Pat. Pending



Fecho simples e ultra compacto

O chassis permite ser fechado com o assento encaixado, mantendo-se de pé.
Caso necessite de mais espaço poderá colocar o assento virado para baixo no chassis fechado, ficando assim ainda mais compacto para uma fácil arrumação ou transporte no automóvel.



Pega extraível

A pega revestida em ecopele é regulável em altura e permite reduzir a profundidade do chassis para facilitar a entrada em espaços reduzidos.
É também extraível para uma arrumação ainda mais compacta.



Fixação

Sistema Easylock de quatro pontos de apoio evita oscilações e vibrações que podem interferir no correto desenvolvimento do bebé e os seus dois pontos de fixação garantem maior facilidade de encaixe com um simples "click".



Estreito

Com apenas **50 cm** de largura, permite a máxima mobilidade sem esforço até nos espaços mais reduzidos e estreitos.

Dimensões

(cm)	Aberto	Fechado
Largura	50	50
Altura	103	83
Profund.	90	33

Peso aprox. com cesto: 7.9 kg







Todas as suas rodas são facilmente amovíveis.

VIA

disponível em 5 cores Specials

Specials collection

O conjunto **Via** inclui:

- chassis
- alcofa ampla **PLW** ultra leve
- assento reversível **IPB** com capota extra

Também disponível na versão cadeira:
- chassis + assento reversível com capota extra

O assento auto grupo 0+ Easymaxi **LF** opcional está disponível para criar um sistema de transporte completo.

A alcofa PLW não pode ser utilizada no automóvel.



Saco Carré opcional **SP051**.



Assento dobrável para facilitar o seu transporte e arrumação.



Cobrepés opcional para cadeira.

SP051
Chassis cromado - cinza topo.



Via com alcofa **PLW** e chassis cromado - cinza topo.



Assento auto grupo 0+ Easymaxi **LF** opcional.
Fácil adaptação ao chassis e ao automóvel.

BÉBÉCAR made in europe

Cadeira Via na cor **SP051** com chassis cromado - cinza topo.





SP050
Chassis cromado - cinza topo.



SP053
Chassis fumé - cinza.



SP056
Chassis fumé rosa - preto.

Cadeira Via **SP057** com
o assento reversível **IPB**.
Chassis fumé rosa - preto.



BÉBÉCAR
made in europe

Via com alcofa **PLW** na cor **SP050** e chassis cromado - cinza topo.



a

Pega ergonómica revestida em ecopele, regulável em altura e extraível*.

b

Sistema de fecho telescópico que facilita a abertura e fecho do chassis.

c

Sistema de bloqueio das rodas dianteiras giratórias ou fixas, sem necessidade de mexer nas mesmas.

d

Travão de ação simultânea nas rodas traseiras, fácil e cómodo de usar.



h

Cesto de grande capacidade.

i

É fácil colocar e retirar a alcofa, o assento reversível e o assento Grupo 0+ com um só movimento e sem adaptadores.

e

Rodas traseiras totalmente amovíveis e com rolamentos interiores que permitem manobrar o chassis sem esforço.

f

Sistema de suspensão traseira regulável. A posição mais suave adapta-se melhor ao recém-nascido e, à medida que o bebé cresce, pode ser regulada para facilitar a condução.

g

As rodas dianteiras com mono-braço são giratórias e dispõem de casquilhos auto-lubrificados e rolamentos para facilitar a condução.

* Pat. Pending

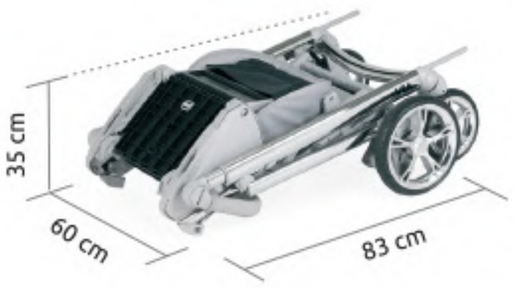

Fecho simples e ultra compacto

O chassis permite ser fechado com o assento encaixado, sem necessidade de se baixar e mantém-se de pé uma vez fechado.
Caso necessite de ainda mais espaço, pode fechar as duas peças em separado, ideal para o transporte no automóvel.



Pega extraível

A pega revestida em ecopele é regulável em altura e permite reduzir a profundidade do chassis para facilitar a entrada em espaços reduzidos. É também extraível para uma arrumação ainda mais compacta.



Fixação

Sistema Easylock de quatro pontos de apoio evita oscilações e vibrações que podem interferir no correto desenvolvimento do bebé e os seus dois pontos de fixação garantem maior facilidade de encaixe com um simples "click".

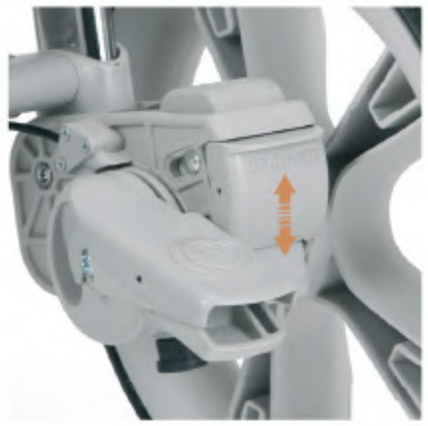

Conforto

Sistema de suspensão traseira regulável em duas posições para garantir um maior conforto ao bebé.

Dimensões

(cm)	Aberto	Fechado
Largura	60	60
Altura	97	83
Profund.	98	30

Peso aprox. com cesto: 8.1 kg





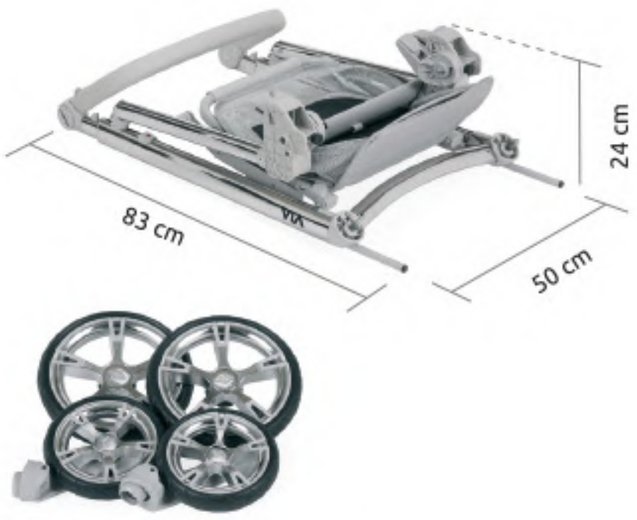

Todas as suas rodas são facilmente amovíveis.

VIA+

disponível em 6 cores Specials

Specials collection

O conjunto **Via+** inclui:

- chassis
- alcofa ampla **T-Bob LA3**
- assento reversível **IP** com capota extra

Também disponível na versão cadeira :
- chassis + assento reversível com capota extra

O assento auto grupo 0+ Easymaxi **LF** opcional está disponível para criar um sistema de transporte completo.
A alcofa T-Bob LA3 está homologada para ser utilizada no automóvel com o kit de segurança SN-LA3 opcional.



Saco Carré opcional **SP033**.



Assento dobrável para facilitar o seu transporte e arrumação.



Cobrepés opcional para cadeira.

SP033
Chassis cromado - cinza.



Cadeira Via+ com assento reversível **IP** e a capota extensível incluída.
Chassis cromado - cinza.



Assento auto grupo 0+ Easymaxi **LF** opcional.
Fácil adaptação ao chassis e ao automóvel.

BÉBÉCAR made in europe

Via+ com alcofa **T-Bob** na cor **SP033** e chassis cromado - cinza.



SP954
Chassis cromado - cinza topo.



SP952
Chassis cromado - cinza topo.



SP152
Chassis cromado - cinza topo.



Cadeira Via+ **SP951** com
o assento reversível **IP**.
Chassis cromado - cinza topo.

BÉBÉCAR made in europe

Via+ com alcofa **T-Bob** na cor **SP953** e chassis cromado - cinza topo.



a

Pega ergonómica revestida em ecopele, regulável em altura e extraível*.

b

Sistema de fecho telescópico que facilita a abertura e fecho do chassis.

c

Sistema de bloqueio das rodas dianteiras giratórias ou fixas, sem necessidade de mexer nas mesmas.

d

Travão de ação simultânea nas rodas traseiras, fácil e cómodo de usar.



h

Cesto de grande capacidade.

i

É fácil colocar e retirar a alcofa, o assento reversível e o assento Grupo 0+ com um só movimento e sem adaptadores.

e

Rodas traseiras totalmente amovíveis e com rolamentos interiores que permitem manobrar o chassis sem esforço.

f

Sistema de suspensão traseira regulável. A posição mais suave adapta-se melhor ao recém-nascido e, à medida que o bebé cresce, pode ser regulada para facilitar a condução.

g

As rodas dianteiras com mono-braço são giratórias e dispõem de casquilhos auto-lubrificados e rolamentos para facilitar a condução.

* Pat. Pending



Fecho simples e ultra compacto

O chassis permite ser fechado com o assento encaixado, mantendo-se de pé.
Caso necessite de mais espaço poderá colocar o assento virado para baixo no chassis fechado, ficando assim ainda mais compacto para uma fácil arrumação ou transporte no automóvel.



Pega extraível

A pega revestida em ecopele é regulável em altura e permite reduzir a profundidade do chassis para facilitar a entrada em espaços reduzidos. É também extraível para uma arrumação ainda mais compacta.



Fixação

Sistema Easylock de quatro pontos de apoio evita oscilações e vibrações que podem interferir no correto desenvolvimento do bebé e os seus dois pontos de fixação garantem maior facilidade de encaixe com um simples "click".

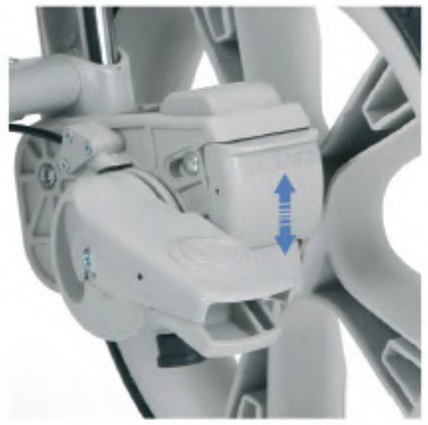

Conforto

Sistema de suspensão traseira regulável em duas posições para garantir um maior conforto ao bebé.

Dimensões

(cm)	Aberto	Fechado
Largura	60	60
Altura	97	83
Profund.	98	30

Peso aprox. com cesto: 8.8 kg





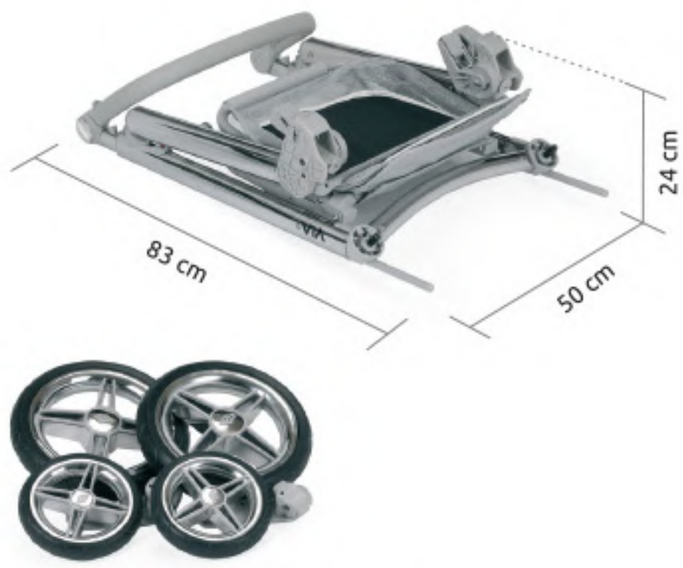

Todas as suas rodas são facilmente amovíveis.

O conjunto **Stylo Class+** inclui:

- chassis
- alcofa ampla **Maxibob LA3**
- assento reversível **BS** com capota extra

O assento auto grupo 0+ Easymaxi **LF** opcional está disponível para criar um sistema de transporte completo.

A alcofa Maxibob LA3 está homologada para ser utilizada no automóvel com o kit de segurança SN-LA3 opcional.



Saco Carré opcional **SP954**.



Assento dobrável para facilitar o seu transporte e arrumação.



Cobrepés opcional para cadeira.

SP954
Chassis cromado - cinza topo.



Assento auto grupo 0+ Easymaxi **LF** opcional com chassis cromado - cinza topo.
Fácil adaptação ao chassis e ao automóvel.



Cadeira Stylo Class+ com o assento reversível **BS** e a capota extensível incluida.
Chassis cromado - cinza topo.

Stylo Class+ **SP954** com chassis cromado - cinza topo.

UPF 50+



Saco SPE opcional **SP953**.



Pormenor da ecopele.



SP953
Chassis cromado - cinza topo.



SP951
Chassis cromado - cinza topo.



SP952
Chassis cromado - cinza topo.

Stylo Class+ **SP952** com chassis cromado - cinza topo.

UPF 50+



SP152
Chassis cromado - cinza topo.



SP153
Chassis cromado - cinza topo.



SP958
Pormenor do assento auto grupo 0+ Easymaxi **LF** opcional, com encosto reclinável.



SP958
Chassis cromado - topo.

Stylo Class+ **SP958** com chassis cromado - topo.



a

Pega ergonómica revestida em ecopele e regulável em altura. Incorpora sistema de fecho e abertura com uma só mão.

b

Estrutura dobrável com fecho de dupla segurança.

c

Suspensão de molas muito suave para amortizar possíveis irregularidades no solo.

g

É fácil colocar e retirar a alcofa, o assento reversível e o assento Grupo 0+ com um só movimento e sem adaptadores.

h

Cesto de grande capacidade.

d

Travão de ação simultânea nas rodas traseiras, fácil e cómodo de usar.

e

Quatro rodas totalmente amovíveis com rolamentos interiores para uma condução mais suave.

f

Rodas dianteiras direcionáveis com rolamentos interiores que permitem uma condução sem esforço.



Suspensão

O chassis está equipado com um sistema de suspensão de molas, que cria um movimento tipo baloiço quando é pressionado e que oferece o máximo conforto ao bebé.



Pega

A pega revestida em ecopele para além de ser regulável em altura, permite também reduzir a profundidade do chassis para facilitar a entrada em espaços reduzidos sem necessidade de o fechar.



Fixação

Sistema Easylock de quatro pontos de apoio evita oscilações e vibrações que podem interferir no correto desenvolvimento do bebé e os seus dois pontos de fixação garantem maior facilidade de encaixe com um simples "click".



Rodas direcionáveis

Para facilitar a condução, o chassis está equipado com rodas dianteiras direcionáveis, que podem ser fixas ou desbloqueadas pressionando simplesmente o pedal na parte traseira do chassis.

Dimensões

(cm)	Aberto	Fechado
Largura	59	59
Altura	104	46
Profund.	108	87

Peso aprox. com cesto: 11.0 kg









Todas as suas rodas são facilmente amovíveis.

O **Pack Duo V-Cross** inclui:

- chassis
- alcofa ampla **Z-Bob Light**
- assento reversível **IPB** com capota extra

Os assentos auto grupo 0+ Easymaxi **LF** e Easymaxi **Basic** opcionais estão disponíveis para criar um sistema de transporte completo.

A alcofa Z-Bob Light não pode ser utilizada no automóvel.



Assento dobrável para facilitar o seu transporte e arrumação.



Permite fechar a cadeira com o assento encaixado.



A capota da alcofa **Z-Bob** é extensível e confecionada em tecido com proteção solar **UPF50+**.

KR161
Chassis preto mate. Disponível em cromado - preto ou anodizado - preto.



Cadeira com assento reversível **IPB** e a capota extensível incluida.
Cesto incluido.



Assento auto grupo 0+ Easymaxi **LF** opcional, com encosto reclinável.
Fácil adaptação ao chassis e ao automóvel.



Assento auto grupo 0+ Easymaxi **Basic** opcional.
A mesma segurança da versão **LF**, mas sem o encosto reclinável.

Pack Duo V-Cross na cor **KR161** com alcofa Z-Bob Light e chassis preto mate.

ver video



KR163
Chassis preto mate.
Disponível em cromado - preto ou anodizado - preto.

UPF 50+



Assento homologado para utilização desde o nascimento do bebé, graças à sua **posição totalmente horizontal**. O assento é reversível para que o bebé possa passear virado para os pais ou para a frente.
A capota do assento **IPB** é extensível, reclinável para a frente e confecionada em tecido com proteção solar **UPF50+**.



KR160
Chassis preto mate.
Disponível em cromado - preto ou anodizado - preto.

Ultra Light



KR164
Chassis anodizado - preto.
Disponível em preto mate ou cromado - preto.

Pack Duo V-Cross na cor **KR162** com alcofa Z-Bob Light e chassis cromado - preto. Disponível em preto mate.



a

Pega ergonómica regulável em altura e extraível*.

b

Sistema de fecho telescópico que facilita a abertura e fecho do chassis.

c

Sistema de bloqueio das rodas dianteiras giratórias ou fixas, sem necessidade de mexer nas mesmas.

d

Travão de ação simultânea nas rodas traseiras, fácil e cómodo de usar.



h

Cesto de grande capacidade.

i

É fácil colocar e retirar a alcofa, o assento reversível e o assento Grupo 0+ com um só movimento e sem adaptadores.

e

Rodas traseiras totalmente amovíveis e com rolamentos interiores que permitem manobrar o chassis sem esforço.

f

Sistema de suspensão traseira regulável. A posição mais suave adapta-se melhor ao recém-nascido e, à medida que o bebé cresce, pode ser regulada para facilitar a condução.

g

As rodas dianteiras com mono-braço são giratórias e dispõem de casquilhos auto-lubrificados e rolamentos para facilitar a condução.

* Pat. Pending



Fecho simples e ultra compacto

O chassis permite ser fechado com o assento encaixado, sem necessidade de se baixar e mantém-se de pé uma vez fechado.
Caso necessite de ainda mais espaço, pode fechar as duas peças em separado, ideal para o transporte no automóvel.



Pega extraível

A pega é regulável em altura e permite reduzir a profundidade do chassis para facilitar a entrada em espaços reduzidos. É também extraível para uma arrumação ainda mais compacta.



Fixação

Sistema Easylock de quatro pontos de apoio evita oscilações e vibrações que podem interferir no correto desenvolvimento do bebé e os seus dois pontos de fixação garantem maior facilidade de encaixe com um simples "click".



Conforto

Sistema de suspensão traseira regulável em duas posições para garantir um maior conforto ao bebé.

Dimensões

(cm)	Aberto	Fechado
Largura	60	60
Altura	97	83
Profund.	98	30

Peso aprox. com cesto: 8.1 kg







Todas as suas rodas são facilmente amovíveis.

O **V-Pack (Trio)** inclui:

- chassis
- alcofa ampla **W-Bob LA3**
- assento reversível **BS** com capota extra
- assento auto grupo 0+ Easymaxi **Basic**

Também disponível na versão **Pack Duo V-Pluma**:
- chassis + assento reversível com capota extra
- alcofa ampla **W-Bob Pluma***

Assento auto Easymaxi **LF** opcional também disponível.

A alcofa W-Bob LA3 (V-Pack Trio) está homologada para ser utilizada no automóvel com o kit de segurança SN-LA3.
*A alcofa W-Bob Pluma (Pack Duo V-Pluma) não pode ser utilizada no automóvel.



Saco Carré opcional **KP056**.



Pormenor do fecho telescópico com o acabamento Fumé Rosa.



A capota e a base da alcofa W-Bob estão equipadas com janela em rede para uma ventilação extra.

KP056
Chassis fumé rosa - preto.



Cadeira com assento reversível **BS** e a capota extensível incluida.
Cesto incluido.



Assento auto grupo 0+ Easymaxi **Basic** incluido no V-Pack Trio.
Fácil adaptação ao chassis e ao automóvel.



Assento auto grupo 0+ Easymaxi **LF** com encosto reclinável, opcional para Pack Duo V-Pluma.

V-Pack na cor **KP056** com alcofa W-Bob LA3
e chassis fumé rosa - preto.

ver video



KP050
Chassis cromado - cinza topo.



KP051
Chassis cromado - cinza topo.



KP127
Chassis cromado - cinza topo.



KP053
Chassis fumé - cinza.

V-Pack na cor **KP057** com chassis fumé rosa - preto e alcofa W-Bob LA3.



KP120
Chassis cromado - cinza topo.



KP121
Chassis cromado - topo.



KP122
Chassis fumé - cinza.

UPF 50+

KP122
Assento reversível **BS** com a capota extensível incluida.



BÉBÉCAR made in europe

V-Pack **KP966** com chassis cromado - cinza topo.



a

Pega ergonómica regulável em altura e extraível*.

b

Sistema de fecho telescópico que facilita a abertura e fecho do chassis.

c

Sistema de bloqueio das rodas dianteiras giratórias ou fixas, sem necessidade de mexer nas mesmas.

d

Travão de ação simultânea nas rodas traseiras, fácil e cómodo de usar.



h

Cesto de grande capacidade.

i

É fácil colocar e retirar a alcofa, o assento reversível e o assento Grupo 0+ com um só movimento e sem adaptadores.

e

Rodas traseiras totalmente amovíveis e com rolamentos interiores que permitem manobrar o chassis sem esforço.

f

Sistema de suspensão traseira regulável. A posição mais suave adapta-se melhor ao recém-nascido e, à medida que o bebé cresce, pode ser regulada para facilitar a condução.

g

As rodas dianteiras com mono-braço são giratórias e dispõem de casquilhos auto-lubrificados e rolamentos para facilitar a condução.

* Pat. Pending

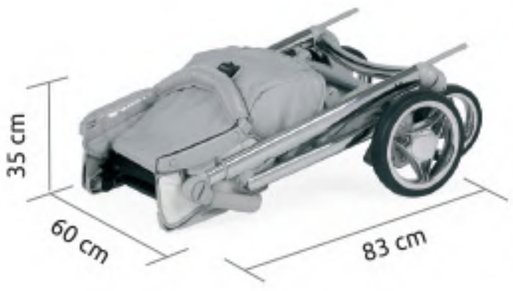

Fecho simples e ultra compacto

O chassis permite ser fechado com o assento encaixado, sem necessidade de se baixar e mantém-se de pé uma vez fechado.
Caso necessite de ainda mais espaço, pode fechar as duas peças em separado, ideal para o transporte no automóvel.



Pega extraível

A pega é regulável em altura e permite reduzir a profundidade do chassis para facilitar a entrada em espaços reduzidos. É também extraível para uma arrumação ainda mais compacta.



Fixação

Sistema Easylock de quatro pontos de apoio evita oscilações e vibrações que podem interferir no correto desenvolvimento do bebé e os seus dois pontos de fixação garantem maior facilidade de encaixe com um simples "click".



Conforto

Sistema de suspensão traseira regulável em duas posições para garantir um maior conforto ao bebé.

Dimensões

(cm)	Aberto	Fechado
Largura	60	60
Altura	97	83
Profund.	98	30

Peso aprox. com cesto: 8.3 kg





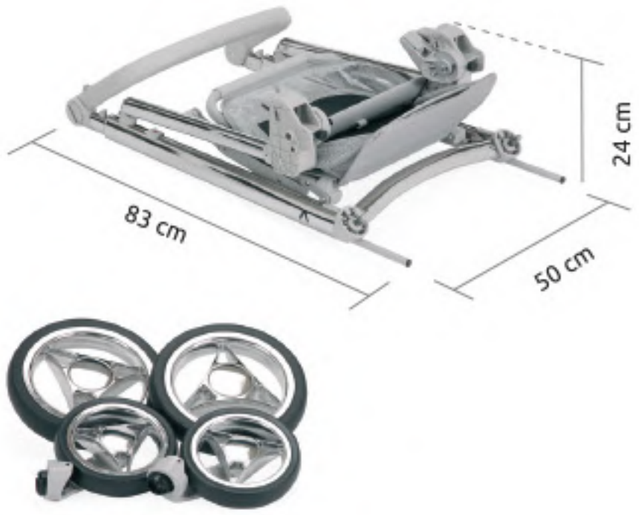

Todas as suas rodas são facilmente amovíveis.

O **Pack Ip-Op XL** inclui:

- chassis
- alcofa ampla **Bob XL LA3**
- assento reversível **LF+**
- assento auto grupo 0+ Easymaxi **Basic**

A alcofa Bob XL LA3 está homologada para ser utilizada no automóvel com o kit de segurança SN-LA3 opcional.



Sombrinha opcional T-E78 para a cor **KP007**.



A capota tem uma viseira ampla que pode ser recolhida para o seu interior.



Alcofa confecionada em ecopele com índice de proteção solar **UPF50+**.

KP007
Chassis cromado - cinza topo.



Alcofa **Bob XL** com pega integrada na capota e interior amovível.

3 in 1
COMPLETE
TRAVEL
SYSTEM



Assento auto grupo 0+ Easymaxi **Basic**, incluido no Pack Ip-Op XL.
Fácil adaptação ao chassis e ao automóvel.



Cadeira com o assento reversível **LF+** e a capota da alcofa.

Trio
inclui cadeira, alcofa e Grupo 0+

Pack Ip-Op XL **KP007** com chassis cromado - cinza topo.

Specials collection

UPF 50+



KP958
Chassis cromado - topo.



KP008
Chassis cromado - cinza topo.



KP521
Chassis cromado - cinza topo.





Assento homologado para utilização desde o nascimento do bebé, graças à sua **posição totalmente horizontal**. O assento é reversível para que o bebé possa passear virado para os pais ou para a frente.

BÉBÉCAR made in europe

Pack Ip-Op XL **KP959** com chassis cromado - cinza topo.



KP123
Chasis cromado - marino.



KP124
Chasis cromado - gris topo.



KP125
Chasis fumé - gris.

UPF 50+ Ultraviolet Protection Factor



KP128
Chasis cromado - gris topo.

Pack Ip-Op XL **KP523** com chassis cromado - cinza topo.

BÉBÉCAR
made in europe

Rolling system
Pat. Pending



a

Pega ergonómica regulável em altura e extraível*.

b

Sistema de corrediça "Rolling System" para facilitar a abertura e fecho do chassis.

c

Sistema de bloqueio das rodas dianteiras giratórias ou fixas, sem necessidade de mexer nas mesmas.

d

Travão de ação simultânea nas rodas traseiras, fácil e cómodo de usar.

h

É fácil colocar e retirar a alcofa, o assento reversível e o assento Grupo 0+ com um só movimento e sem adaptadores.

i

Cesto de grande capacidade.

e

Rodas traseiras totalmente amovíveis e com rolamentos interiores que permitem manobrar o chassis sem esforço.

f

Sistema de suspensão traseira para tornar os passeios do bebé mais agradáveis e confortáveis.

g

As rodas dianteiras são giratórias e dispõem de casquilhos auto-lubrificados e rolamentos para facilitar a condução.

* Pat. Pending



Fecho simples e ultra compacto

O chassis permite ser fechado com o assento encaixado, sem necessidade de se baixar e mantém-se de pé uma vez fechado.
Caso necessite de ainda mais espaço, pode fechar as duas peças em separado, ideal para o transporte no automóvel.



Pega extraível

A pega é regulável em altura e permite reduzir a profundidade do chassis para facilitar a entrada em espaços reduzidos. É também extraível para uma arrumação ainda mais compacta.



Fixação

Sistema Easylock de quatro pontos de apoio evita oscilações e vibrações que podem interferir no correto desenvolvimento do bebé e os seus dois pontos de fixação garantem maior facilidade de encaixe com um simples "click".



Conforto

Sistema de suspensão traseira para garantir um maior conforto ao bebé. Travão de ação simultânea nas rodas traseiras, fácil e cómodo de usar.

Dimensões

(cm)	Aberto	Fechado
Largura	61	61
Altura	101	83
Profund.	96	36

Peso aprox. com cesto: 8.2 kg







Todas as suas rodas são facilmente amovíveis.

O **Pack Ip-Op classic XL** inclui:

- chassis
- alcofa ampla **Bob XL LA3**
- assento reversível **LF+**
- assento auto grupo 0+ Easymaxi **Basic**

A alcofa Bob XL LA3 está homologada para ser utilizada no automóvel com o kit de segurança SN-LA3 opcional.



Pormenor das rodas de raios.



Saco Carré opcional **KP958**.



Saco de inverno opcional T-770 para a cor **KP958**.

KP958
Chassis cromado - topo.



Alcofa **Bob XL** com pega integrada na capota e interior amovível.

3 in 1
COMPLETE
TRAVEL
SYSTEM



Cadeira com o assento reversível **LF+** e a capota da alcofa.

Trio
inclui cadeira, alcofa e Grupo 0+



Assento auto grupo 0+ Easymaxi **Basic**, incluido no Pack Ip-Op classic XL.
Fácil adaptação ao chassis e ao automóvel.

Pack Ip-Op classic XL **KP958** com chassis cromado - topo.

UPF 50+



KP007
Chassis cromado - cinza topo.



KP008
Chassis cromado - cinza topo.



KP959
Chassis cromado - cinza topo.



KP523
Chassis cromado - cinza topo.

Pack Ip-Op classic XL **KP521** com chassis cromado - cinza topo.



KP128
Chassis cromado - cinza topo.



KP124
Chassis cromado - cinza topo.



KP125
Chassis fumé - cinza.

UPF 50+

KP125
Assento reversível **LF+**
com a capota da alcofa.



BÉBÉCAR made in europe

Pack Ip-Op classic XL **KP123** com chassis cromado - marinho.

BÉBÉCAR made in europe

Rolling system Pat. Pending



Elegantes rodas de raios.

a

Pega ergonómica regulável em altura e extraível*.

b

Sistema de corrediça "Rolling System" para facilitar a abertura e fecho do chassis.

c

Sistema de bloqueio das rodas dianteiras giratórias ou fixas, sem necessidade de mexer nas mesmas.

d

Travão de ação simultânea nas rodas traseiras, fácil e cómodo de usar.

h

É fácil colocar e retirar a alcofa, o assento reversível e o assento Grupo 0+ com um só movimento e sem adaptadores.

i

Cesto de grande capacidade.

e

Rodas traseiras de raios, totalmente amovíveis e com rolamentos interiores que permitem manobrar o chassis sem esforço.

f

Sistema de suspensão traseira para tornar os passeios do bebé mais agradáveis e confortáveis.

g

As rodas dianteiras de raios com mono-braço são giratórias e dispõem de casquilhos auto-lubrificados e rolamentos para facilitar a condução.

* Pat. Pending



Fecho simples e ultra compacto

O chassis permite ser fechado com o assento encaixado, sem necessidade de se baixar e mantém-se de pé uma vez fechado.
Caso necessite de ainda mais espaço, pode fechar as duas peças em separado, ideal para o transporte no automóvel.



Pega extraível

A pega é regulável em altura e permite reduzir a profundidade do chassis para facilitar a entrada em espaços reduzidos. É também extraível para uma arrumação ainda mais compacta.



Fixação

Sistema Easylock de quatro pontos de apoio evita oscilações e vibrações que podem interferir no correto desenvolvimento do bebé e os seus dois pontos de fixação garantem maior facilidade de encaixe com um simples "click".



Conforto

Sistema de suspensão traseira para garantir um maior conforto ao bebé. Travão de ação simultânea nas rodas traseiras, fácil e cómodo de usar.

Dimensões

(cm)	Aberto	Fechado
Largura	62	62
Altura	100	84
Profund.	99	35

Peso aprox. com cesto: 9.3 kg







Todas as suas rodas são facilmente amovíveis.

O **Pack Prow** inclui:

- chassis
- alcofa ampla **LBW** ultra leve
- assento reversível **IPB** com capota extra
- assento auto grupo 0+ Easymaxi **Basic**

A alcofa LBW não pode ser utilizada no automóvel .



Saco Carré opcional **KA105**.



A capota da alcofa **LBW** está equipada com janela em rede para uma ventilação extra.



O chassis con apenas **50 cm** de largura aberto, é perfeito para se movimentar pelos espaços mais estreitos.

KA105
Chassis cromado - preto. Disponível em preto mate ou anodizado - preto.



Assento reversível **IPB** com a capota extra incluida.
Cesto incluido.

3 in 1 COMPLETE TRAVEL SYSTEM



Assento auto grupo 0+ Easymaxi **Basic**, incluido no Pack Prow.
Fácil adaptação ao chassis e ao automóvel.



Alcofa **LBW** com pega integrada na capota.

Ultra Light

Trio
inclui cadeira, alcofa e Grupo 0+

Pack Prow **KA105** com chassis cromado - preto.

Ultra Light



KA102
Chassis negro mate.
Disponível em cromado - preto ou anodizado - preto.



KA107
Chassis cromado - preto.
Disponível em negro mate ou anodizado - preto.



KA101
Chassis anodizado - preto.
Disponível em cromado - preto ou negro mate.



Assento homologado para utilização desde o nascimento do bebé, graças à sua **posição totalmente horizontal**. O assento é reversível para que o bebé possa passear virado para os pais ou para a frente. A capota do assento **IPB** é extensível, reclinável para a frente e confecionada em tecido com proteção solar **UPF50+**.

Pack Prow **KA101** com chassis anodizado - preto.

Ultra Light



KA108
Chassis negro mate.
Disponível em cromado - preto.



KA103
Chassis cromado - preto.
Disponível em preto mate ou anodizado - preto.



KA106
Assento reversível **IPB**
com a capota extra incluida.



UPF 50+

KA106
Assento auto grupo 0+ Easymaxi **Basic**, incluido no Pack Prow.
Fácil adaptação ao chassis e ao automóvel.

Pack Prow **KA106** com chassis preto mate.
Disponível em cromado - preto ou anodizado - preto.





O chassis pode ser fechado em direção ao solo ou de pé.

a

Pega ergonómica revestida em ecopele, regulável em altura e extraível*.

b

Sistema de fecho telescópico que facilita a abertura e fecho do chassis.

h

É fácil colocar e retirar a alcofa, o assento reversível e o assento auto com um só movimento e sem adaptadores.

c

Sistema de bloqueio das rodas dianteiras giratórias ou fixas, sem necessidade de mexer nas mesmas.

i

Cesto de grande capacidade.

d

Travão de ação simultânea nas rodas traseiras, fácil e cómodo de usar.

e

Rodas traseiras totalmente amovíveis e com rolamentos interiores que permitem manobrar o chassis sem esforço.

f

Sistema de suspensão traseira para tornar os passeios do bebé mais agradáveis e confortáveis.

g

As rodas dianteiras com mono-braço são giratórias e dispõem de casquilhos auto-lubrificados e rolamentos para facilitar a condução.

* Pat. Pending



Fecho simples e ultra compacto

O chassis permite ser fechado com o assento encaixado, mantendo-se de pé.
Caso necessite de mais espaço poderá colocar o assento virado para baixo no chassis fechado, ficando assim ainda mais compacto para uma fácil arrumação ou transporte no automóvel.



Pega extraível

A pega é regulável em altura e permite reduzir a profundidade do chassis para facilitar a entrada em espaços reduzidos. É também extraível para uma arrumação ainda mais compacta.



Fixação

Sistema Easylock de quatro pontos de apoio evita oscilações e vibrações que podem interferir no correto desenvolvimento do bebé e os seus dois pontos de fixação garantem maior facilidade de encaixe com um simples "click".



Estreito

Com apenas **50 cm** de largura, permite a máxima mobilidade sem esforço até nos espaços mais reduzidos e estreitos.

Dimensões

(cm)	Aberto	Fechado
Largura	50	50
Altura	103	83
Profund.	90	33

Peso aprox. com cesto: 7.9 kg







Todas as suas rodas são facilmente amovíveis.

O **Pack M-City** inclui:

- chassis
- alcofa ampla **Light Minibob** ultra leve
- assento reversível **BS**
- assento auto grupo 0+ Easymaxi **Basic**

A alcofa Light Minibob não pode ser utilizada no automóvel .



Saco Carré opcional **KP008**.



Sombrinha opcional T-E79 para cor **KP008**.



O chassis con apenas **51 cm** de largura aberto, é perfeito para se movimentar pelos espaços mais estreitos.

KP008
Chassis cromado - cinza topo.



Alcofa **Light Minibob** com pega integrada na capota.

3 in 1
COMPLETE
TRAVEL
SYSTEM



Assento auto grupo 0+ Easymaxi **Basic**, incluido no Pack M-City.
Fácil adaptação ao chassis e ao automóvel.



Cadeira com o assento reversível **BS** e a capota da alcofa. Cesto incluido.

Trio
inclui cadeira, alcofa e Grupo 0+

Pack M-City **KP008** com chassis cromado - cinza topo.

Specials collection

UPF 50+



KP521
Chassis cromado - cinza topo.



KP523
Chassis cromado - cinza topo.

Ultra Light



KP958
Chassis cromado - topo.



KP007
Chassis cromado - cinza topo.

BÉBÉCAR made in europe

Pack M-City **KP521** com chassis cromado - cinza topo.

disponível em 8 cores Specials confecionadas em ecopele + 1 cor Classic confecionada em tecido stylon e ecopele

BÉBÉCAR made in europe

Specials collection



KP123
Chassis cromado - marinho.



KP124
Chassis cromado - cinza topo.

UPF 50+

KP125
Chassis fumé - cinza.



Classic collection

Ultra Light



KS364
Chassis cromado - marinho.

Pack M-City **KS364** com chassis cromado - marinho.

BÉBÉCAR made in europe

Rolling system Pat. Pending



a

Pega ergonómica regulável em altura e extraível*.

b

Sistema de corrediça 'Rolling System' para facilitar a abertura e fecho do chassis.

c

Sistema de bloqueio das rodas dianteiras giratórias ou fixas, sem necessidade de mexer nas mesmas.

d

Travão de ação simultânea nas rodas traseiras, fácil e cómodo de usar.

h

É fácil colocar e retirar a alcofa, o assento reversível e o assento Grupo 0+ com um só movimento e sem adaptadores.

i

Cesto de grande capacidade.

e

Rodas traseiras totalmente amovíveis e com rolamentos interiores que permitem manobrar o chassis sem esforço.

f

Sistema de suspensão traseira para tornar os passeios do bebé mais agradáveis e confortáveis.

g

Rodas dianteiras giratórias que dispõem de casquilhos auto-lubrificados e rolamentos para facilitar a condução.

* Pat. Pending

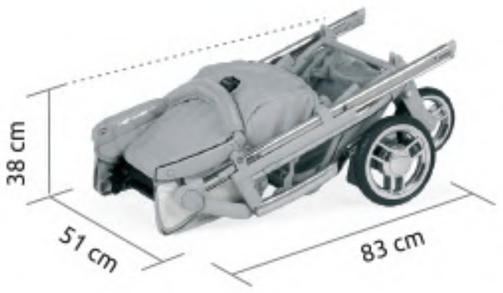

Fecho simples e ultra compacto

O chassis permite ser fechado com o assento encaixado, sem necessidade de se baixar e mantém-se de pé uma vez fechado.
Caso necessite de ainda mais espaço, pode fechar as duas peças em separado, ideal para o transporte no automóvel.



Pega extraível

A pega é regulável em altura e permite reduzir a profundidade do chassis para facilitar a entrada em espaços reduzidos. É também extraível para uma arrumação ainda mais compacta.



Fixação

Sistema Easylock de quatro pontos de apoio evita oscilações e vibrações que podem interferir no correto desenvolvimento do bebé e os seus dois pontos de fixação garantem maior facilidade de encaixe com um simples "click".



Estreito

Com apenas **51 cm** de largura, permite a máxima mobilidade sem esforço até nos espaços mais reduzidos e estreitos.

Dimensões

(cm)	Aberto	Fechado
Largura	51	51
Altura	98	83
Profund.	99	38

Peso aprox. com cesto: 7.6 kg





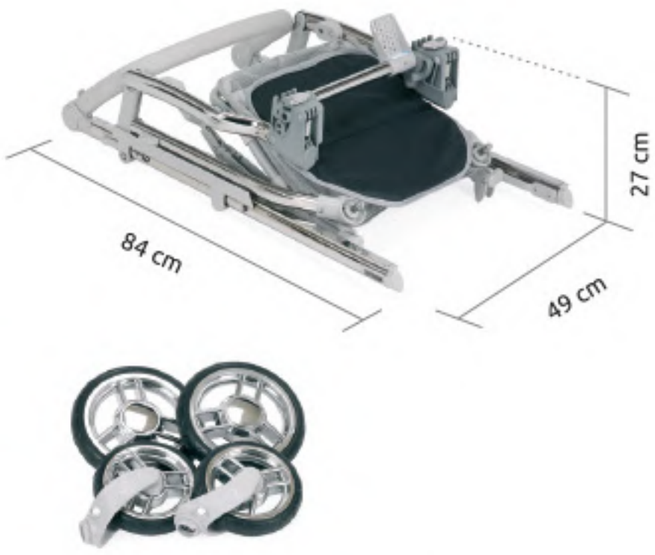

Todas as suas rodas são facilmente amovíveis.

Dupla

disponível em 2 cores Specials confecionadas em ecopele

Specials collection

Dupla é um chassis versátil e adaptável, pode ser utilizado como cadeira de dois lugares, gemelar ou individual. A utilização de dois assentos reversíveis e reclináveis até uma posição totalmente horizontal, é ideal para gémeos. A incorporação de uma alcofa opcional, permite obter o máximo conforto para o recém-nascido, enquanto a criança maior desfruta do cómodo assento. Quando o segundo assento não for necessário, a **Dupla** pode ser convertida numa cadeira de passeio individual, bastando para isso retirar o adaptador, tornando assim o chassis mais compacto.

A cadeira **Dupla** inclui:
- chassis
- adaptador para dois lugares
- dois assentos reversíveis **BS** com capota e cobrepés
- elevador High Up

Também disponível para a **Dupla**:
- alcofa **PLW** ultra leve
- assentos auto Easymaxi grupo 0+



Dupla pode ser convertida numa cadeira individual, retirando o adaptador incluido.



Dupla representada como cadeira individual, utilizando o elevador High Up incluido.

SP051 chassis cromado - cinza topo.



Dupla representada na versão de gémeos, utilizando o elevador High Up incluido e os dois assentos reversíveis **BS** frente a frente, com os cobrepés incluidos.

UPF 50+



Dupla representada na versão de dois lugares, com dois assentos auto grupo0+ Easymaxi opcionais, colocados frente a frente.

SP056 chassis cromado - preto.



Dupla representada na versão de dois lugares, com os dois assentos reversíveis **BS** incluidos, virados para a frente.

Ultra Light





Dupla representada na versão de dois lugares, com um assento reversível e uma alcofa **PLW** opcional.

BÉBÉCAR made in europe

Dupla representada na versão de gémeos, utilizando o elevador High Up incluido e os dois assentos reversíveis **BS** na cor **SP056**.

BÉBÉCAR made in europe

Rolling system. Pat. Pending



Apenas **105 cm** de profundidade, quando usado com dois assentos reversíveis colocados frente a frente e a pega virada para baixo, facilitando assim a entrada num elevador ou em espaços mais reduzidos.

a

Pega ergonómica revestida em ecopele, regulável em altura e extraível*.

b

Sistema de corrediça 'Rolling System' para facilitar a abertura e fecho do chassis.

c

Sistema de bloqueio de rodas dianteiras giratórias que permite manobrar o chassis sem esforço e sem ter de se baixar.

d

Adaptador amovível que converte facilmente o chassis de dois lugares em versão individual.

i

O sistema Easylock permite colocar facilmente os assentos reversíveis, Grupo 0+ ou a alcofa, de um modo simples e sem adaptadores extra.

j

Cesto de grande capacidade.

e

Travão de ação simultânea nas rodas traseiras, mais fácil e cómodo de usar.

f

Sistema de suspensão traseira regulável. A posição mais suave adapta-se melhor ao recém-nascido e, à medida que o bebé cresce, pode ser regulada para facilitar a condução.

g

Rodas traseiras totalmente amovíveis e com rolamentos interiores que permitem manobrar o chassis sem esforço.

h

As rodas dianteiras com mono-braço são giratórias e totalmente amovíveis. Dispõem de casquilhos auto-lubrificados e rolamentos para facilitar a condução.

* Pat. Pending



Adaptador amovível

Com este adaptador amovível o chassis Dupla pode ser facilmente convertido numa cadeira individual.
É muito fácil de aplicar ou remover graças ao sistema de fixação Easylock.



Adaptável

Converta a cadeira de dois lugares numa cadeira individual e de novo em cadeira de dois lugares, conforme as necessidades da sua família.



Fixação

Sistema Easylock de quatro pontos de apoio evita oscilações e vibrações que podem interferir no correto desenvolvimento do bebé e os seus dois pontos de fixação garantem maior facilidade de encaixe com um simples "click".



Conforto

Sistema de suspensão traseira regulável em duas posições para garantir um maior conforto aos bebés.
A posição mais suave é usada quando os bebés são mais pequenos e leves, enquanto que a posição mais forte deve ser usada quando os bebés sejam mais crescidos e pesados, de forma a manter o mesmo nível de conforto.

Dimensões

(cm)	Aberto	Fechado
Largura	63	63
Altura	100	94
Profund.	118 (com o adaptador)	39

Peso aprox.: 8.9 kg (sem o adaptador amovível)
11.0 kg (com o adaptador)



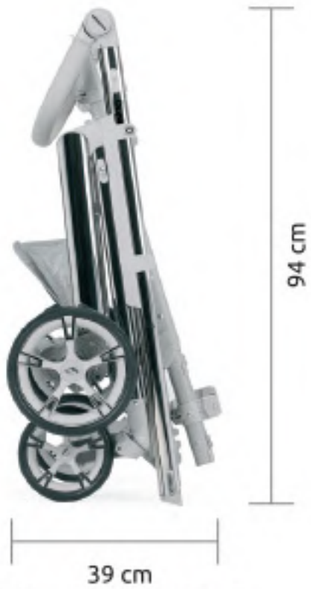

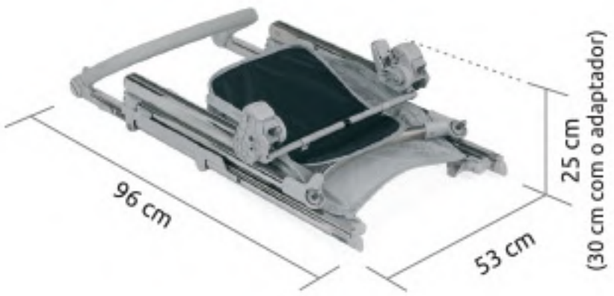



Todas as suas rodas são facilmente amovíveis.

spot compact

disponível em 5 cores Actual

ACTUAL collection

Spot Compact é uma cadeira leve, com fecho compacto e **válida para utilização desde o nascimento até os 22 kg** (de acuerdo con la norma EN1888-2:2018).

Controlos de qualidade adicionais permitem a sua utilização até 30 kg.

A pega ergonómica fechada facilita a condução com uma só mão, proporcionando o máximo dinamismo.



Fecho compacto 'tipo guarda-chuva', inclusive com a capota e o braço colocados.



A pega pode ser rodada para proporcionar um fecho mais compacto e para reduzir a profundidade do chassis, facilitando a entrada em espaços reduzidos.



O assento está homologado para utilização desde o nascimento do bebé com o encosto na **posição horizontal**.
A capota é extensível, ajustável em altura e tem proteção solar **UPF50+**.

UPF 50+



A919
Chassis fumé rosa - preto.
Disponível em cromado - cinza topo.



A114
Chassis fumé - preto.



A112
Chassis cromado - marinho.

BÉBÉCAR made in europe

Cadeira Spot Compact **A919** com
chassis cromado - cinza topo.
Disponível em fumé rosa - preto.

disponível em 5 cores Actual confecionadas em tecidos técnicos e ecopele



A capota está equipada com uma janela para que possa ver o bebé.



Bolso na parte traseira da capota para guardar pequenos objetos.



A parte traseira da capota pode ser enrolada para melhorar a ventilação nos dias mais quentes.



Novo pousa-pés que oferece maior comodidade à criança quando esta for mais crescida.



A011
Chassis fumé rosa - preto.

UPF 50+



A111
Chassis cromado - cinza topo.



Cadeira Spot Compact **A011**
com chassis fumé rosa - preto.

a



Pega ergonómica fechada facilita a condução com uma só mão.
Pode ser rodada para proporcionar um fecho mais compacto.



b

Sistema de fecho de segurança em ambos os lados da estrutura para evitar o fecho inesperado do chassis.

c

Mecanismo de fecho automático para facilitar o transporte do chassis quando fechado.

d

Travão de ação simultânea nas rodas traseiras, fácil e cómodo de usar.

e

Sistema de suspensão traseira.

i

Assento extra-acolchoado **homologado para utilização desde o nascimento do bebé até 22 kg** (homologação EN1888). **Controlos de qualidade adicionais permitem a sua utilização até 30 kg.**
O encosto rebatível em 3 posições, dispõe de uma posição horizontal com sistema de segurança que impede que o mesmo se eleve quando o recém-nascido está a descansar totalmente deitado.

j

O mecanismo de fecho patenteado evita que o bebé entale os dedos e se magoe.

k

Sistema de bloqueio das rodas dianteiras giratórias ou fixas, sem necessidade de mexer nas mesmas.

l

Pousa-pés regulável em duas posições.

m

Cesto de grande capacidade.

f

Rodas traseiras totalmente amovíveis e com rolamentos que permitem manobrar o chassis sem esforço.

g

Rodas dianteiras amovíveis, giratórias e com suspensão. Equipadas com casquilhos auto-lubrificados e rolamentos para facilitar a condução.

h

O braço dianteiro rígido é extraível e dispõe de um sistema de bloqueio patenteado que se move automaticamente para a posição correta quando se abre o chassis.
Além disso permite ser fechado com o braço colocado.



Pega adaptável

A pega pode ser rodada para proporcionar um fecho mais compacto e para reduzir a profundidade do chassis, facilitando a entrada em espaços reduzidos.



Fecho de segurança

Fácil de fechar, dispõe de um sistema de segurança principal em ambos os lados da pega que devem ser acionados em simultâneo com o fecho secundário, acionado com o pé, na parte inferior antes de fechar o chassis.
Para abrir o chassis, basta pressionar para baixo o fecho secundário com o pé e os fechos principais irão bloquear automaticamente.



Segurança

Dispõe de protetores nos ombros e entre-pernas para proteger as articulações e a pélvis do bebé dos movimentos dos cintos. Cintos com 5 pontos de fixação para total segurança.



Conforto

Sistema de suspensão traseira para garantir um maior conforto ao bebé.
Travão de ação simultânea nas rodas traseiras, fácil e cómodo de usar.

Dimensões

(cm)	Aberto	Fechado
Largura	52	32
Altura	103	38
Profund.	74	99

Peso aprox com cesto. 10.5 kg



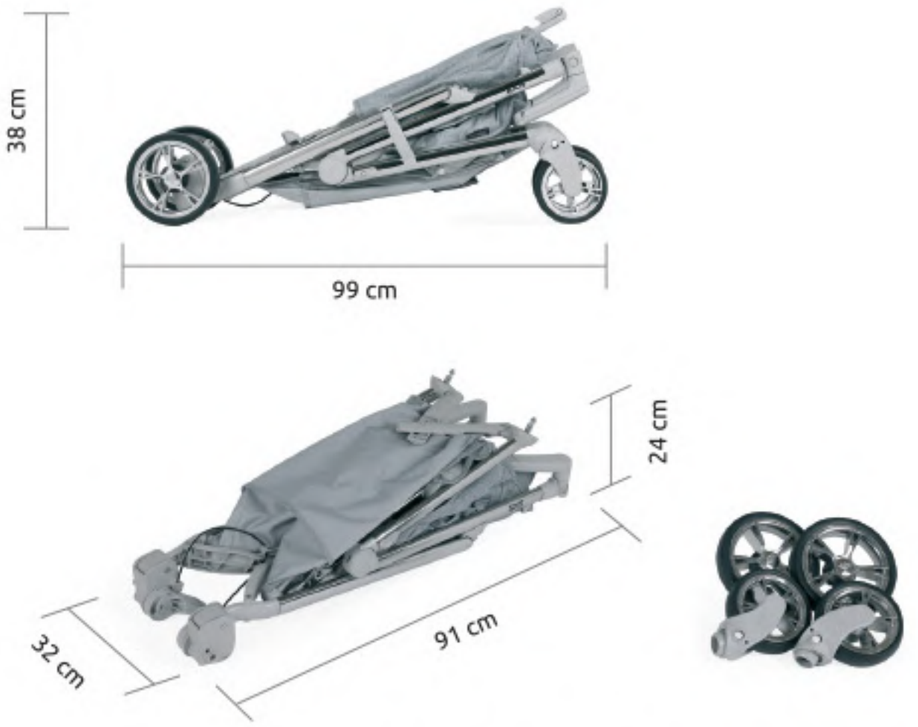

Todas as suas rodas são facilmente amovíveis.

Alcofas

características técnicas

BÉBÉCAR
made in europe

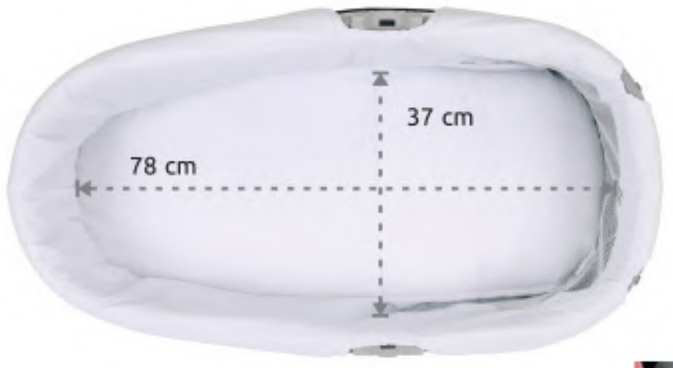

A alcofa PLW Sport não pode ser utilizada no automóvel.

Peso aprox. 5.4 kg

PLW Sport

disponível com o chassis

Parkour Cross

Ultra Light





Bolso lateral na base da alcofa e capota extensível.



UPF 50+

Todas as alcofas Bébécar são confecionadas em tecidos com índice de proteção solar **UPF50+**.

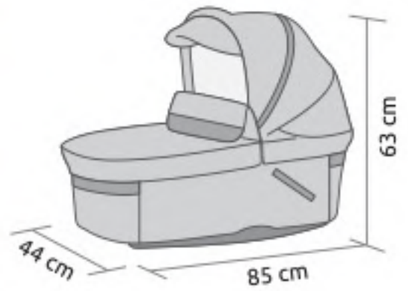



A alcofa PLW não pode ser utilizada no automóvel.

Peso aprox. 5.3 kg

PLW

disponível com os chassis

Parkour Cross

Via

Dupla

Ultra Light



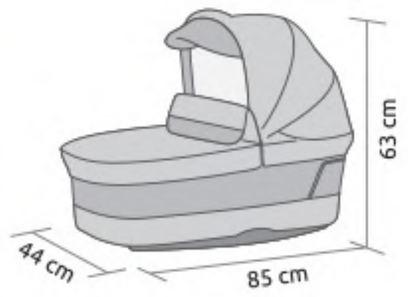



Homologada de acordo com a norma R44/04 para utilização no automóvel com o kit de segurança opcional.

Peso aprox. 6.3 kg

T-Bob LA3

disponível com o chassis

Via+



Capota e avental com fechos zip.



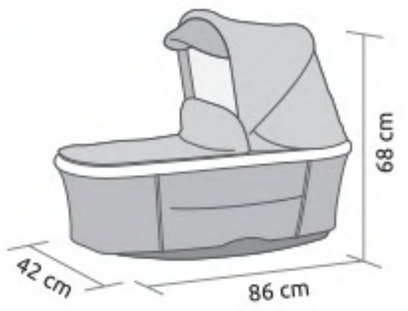



Homologada de acordo com a norma R44/04 para utilização no automóvel com o kit de segurança opcional.

Peso aprox. 7.1 kg

Maxibob LA3
disponível com o chassis
Stylo Class+



Pegas nos bolsos laterais.



UPF 50+

Todas as alcofas Bébécar são confecionadas em tecidos com índice de proteção solar **UPF50+**.





A alcofa Z-Bob Light não pode ser utilizada no automóvel.

Peso aprox. 5,9 kg

Z-Bob Light
disponível com o chassis
V-Cross

Ultra Light



Bolso lateral na base da alcofa e capota extensível.





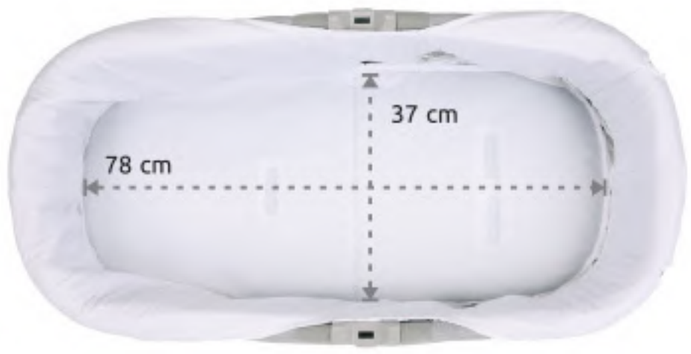

A alcofa WBob LA3 está homologada de acordo com a norma R44/04 para utilização no automóvel com o kit de segurança opcional.

Peso aprox. 6.6 kg (W-Bob LA3)
5.3 kg (W-Bob Pluma)
* Não pode ser utilizada no automóvel.

W-Bob LA3
disponível com o chassis
V-Pack (Trio)

W-Bob Pluma*
disponível com o chassis
Pack Duo V-Pluma

Ultra Light



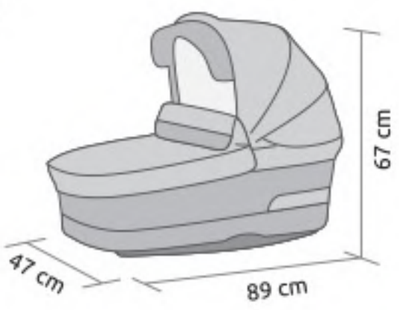

Alcofas

características técnicas

BÉBÉCAR
made in europe



Homologada de acordo com a norma R44/04 para utilização no automóvel com o kit de segurança opcional.

Peso aprox. 6.6 kg

Bob XL LA3

disponível com os chassis

- Ip-Op XL
- Ip-Op classic XL



UPF 50+

Todas as alcofas Bébécar são confecionadas em tecidos com índice de proteção solar **UPF50+**.

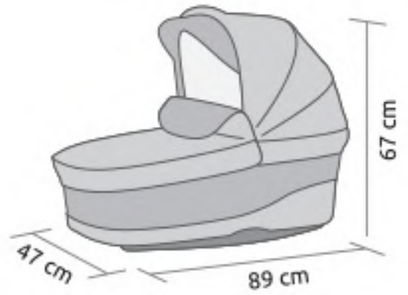



A alcofa Light Minibob não pode ser utilizada no automóvel.

Peso aprox. 5.3 kg

Light Minibob

disponível com o chassis

- M-City

Ultra Light





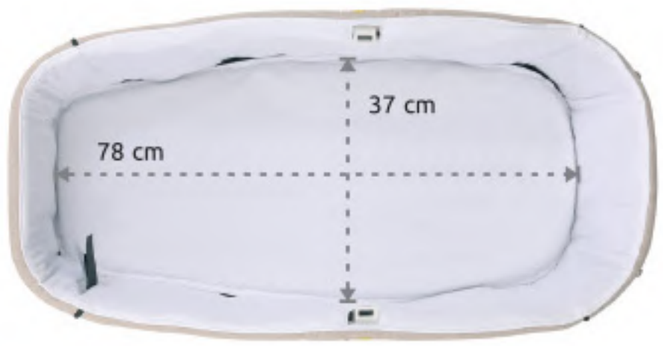

A alcofa PLW não pode ser utilizada no automóvel.

Peso aprox. 5.1 kg

LBW

disponível com o chassis

- Prow

Ultra Light



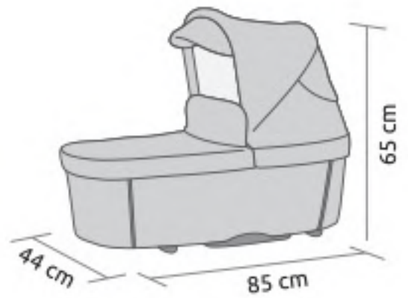



Pega integrada na capota

(todas as alcofas excepto Maxibob LA3)



Viseira dobrável



Viseira adicional em rede apenas nas alcofas W-Bob.

(todas as alcofas excepto Maxibob LA3 e Light Minibob)



Avental extensível

(todas as alcofas excepto T-Bob LA3, Maxibob LA3 e LBW)



Janela em rede na base

(PLW Sport, PLW, Z-Bob Light W-Bob LA3 e W-Bob Pluma)



Compacta para arrumação

(todas as alcofas)



Base baloiço

(todas as alcofas excepto LBW)



Janela em rede na capota

(todas as alcofas excepto Maxibob LA3, Bob XL LA3 e Light Minibob)



Capota rebatível

(todas as alcofas)



Compatível com o kit de segurança auto

(T-Bob LA3, Maxibob LA3, W-Bob LA3 e Bob XL LA3)



Encosto reclinável

(todas as alcofas)



Interior em algodão amovível e lavável

(todas as alcofas excepto LBW)



Base com ventilação regulável

(todas as alcofas excepto LBW)

Assentos reversíveis características técnicas

Todos os modelos estão homologados para utilização **desde o nascimento** do bebé e **até aos 22kg**.
(de acordo com a Norma **EN 1888-2:2018**)

BÉBÉCAR made in europe

assento reversível IP
disponível com o chassis
Via+

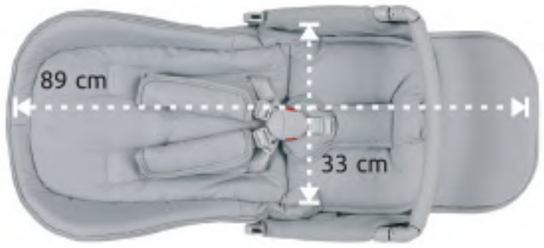

O assento **IP** é fornecido com uma capota extensível com janela em rede.
Pode ser reclinado numa **posição totalmente horizontal**.
Braço dianteiro revestido em ecopele.

Peso aprox. 3.8 kg



UPF 50+

Todas as capotas dos assentos Bébécar são confecionadas em tecidos com índice de proteção solar **UPF50+**.

dobrável

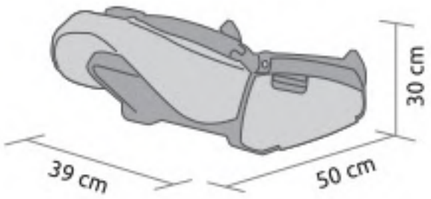

assento reversível BS
disponível com os chassis
Stylo Class+, V-Pack, M-City e **Dupla**

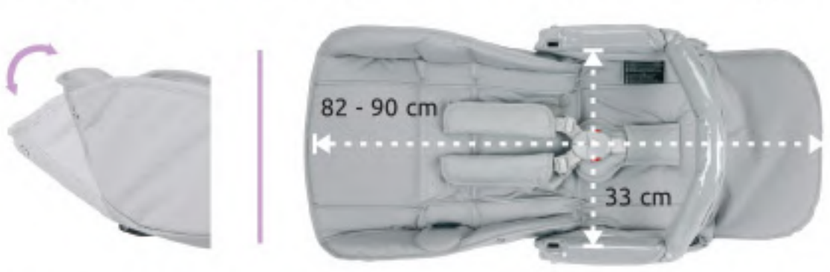

O assento **BS** é fornecido com uma capota extensível*. O apoio de cabeça é reclinável para oferecer um espaço mais amplo na **posição totalmente horizontal**.
*(excepto no Pack M-City que usa a capota da alcofa)

Peso aprox. 3.8 kg



dobrável

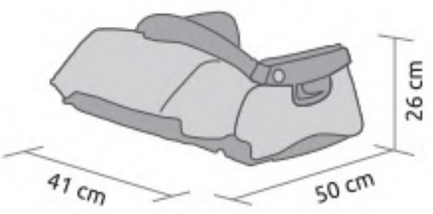

assento reversível LF+
disponível com os chassis
Ip-Op XL e **Ip-Op classic XL**

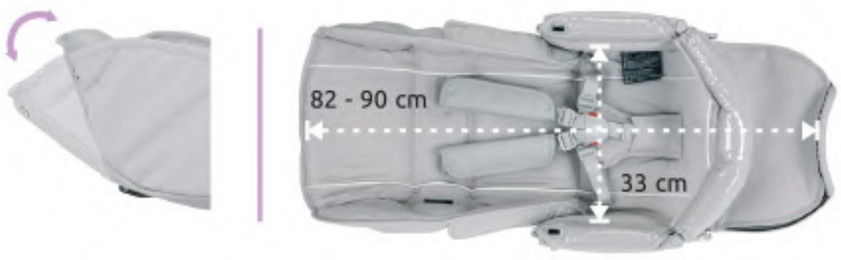

O assento **LF+** utiliza a capota da alcofa. O apoio de cabeça é reclinável para oferecer um espaço mais amplo na **posição totalmente horizontal**.

Peso aprox. 4.2 kg



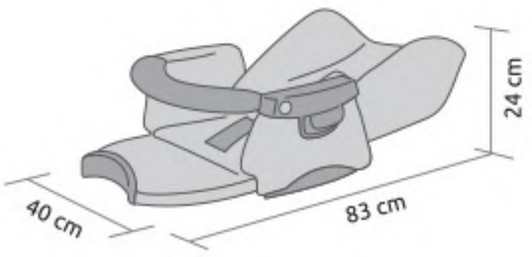

assento reversível IPB
disponível com os chassis
Parkour Cross, Via, V-Cross e Prow

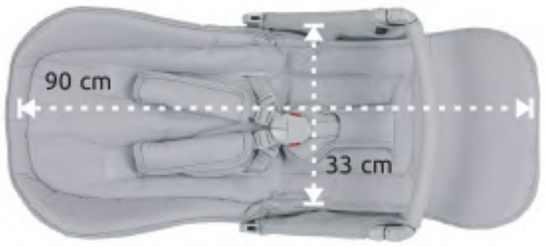

O assento **IPB** é fornecido com uma capota extensível.
Pode ser reclinado numa **posição totalmente horizontal**.
Braço dianteiro revestido em ecopele (apenas nas cadeiras Parkour Cross e Via).

Peso aprox. 3.7 kg



dobrável

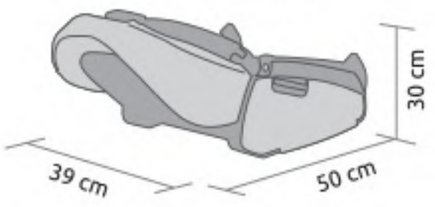



Reversível

O assento reversível permite aos pais manter o contato visual direto com o bebé, especialmente necessário nos seus primeiros meses de vida. À medida que o bebé cresce, o assento pode ser virado para a frente permitindo-lhe explorar tudo o que o rodeia.

(todos os modelos)



Compacto

O chassis permite ser fechado com o assento encaixado, mantendo-se de pé.
Caso necessite de mais espaço poderá colocar o assento virado para baixo no chassis fechado, ficando assim ainda mais compacto para uma fácil arrumação ou transporte no automóvel.

(todos os modelos)



Regulável

Encosto reclinável numa **posição totalmente horizontal,** que permite ao bebé descansar numa superfície plana mais ampla, ajudando ao correto desenvolvimento da sua coluna vertebral.
A capota ajusta-se ao encosto quando este está na posição horizontal e o pousa-pés tem regulação independente para se ajustar às várias etapas de crescimento do bebé.

(todos os modelos)



Seguro

Cinto com cinco pontos de fixação para uma segurança total.

Os protetores de ombros e de entrepernas protegem as articulações e a pélvis do bebé do movimento dos cintos. Os cintos de ombros são facilmente reguláveis em altura.

(todos os modelos)



Fixação

O sistema Easylock de quatro pontos de apoio evita oscilações e vibrações que podem interferir no correto desenvolvimento do bebé e os seus dois pontos de fixação garantem maior facilidade de encaixe com um simples "click".

(todos os modelos)

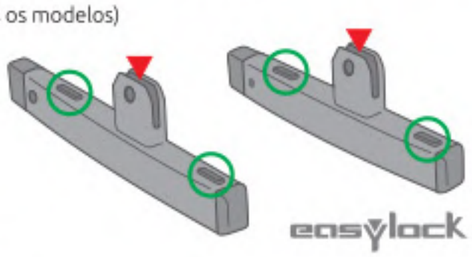

- 4 Pontos de Apoio: Estabilidade Máxima.
- 2 Pontos de Fixação: Simplicidade Máxima.



Prático

O assento pode facilmente ser retirado do chassis graças ao sistema Easylock, bastando para isso pressionar os dois manípulos situados nos seus laterais.

O braço dianteiro move-se para sentar ou retirar o bebé com facilidade e é totalmente amovível.

(todos os modelos)

Homologado para utilização desde o nascimento do bebé. **Apenas para alcofas LA3.**

BÉBÉCAR made in europe



SISTEMA DE SEGURANÇA **SN-LA3**

Sistema de segurança homologado (ECE R44/04) que permite a utilização das alcofas Bébécar **LA3** colocadas no banco traseiro do automóvel.
Esta é a forma ideal de transportar o bebé deitado, numa posição totalmente horizontal, com total segurança e conforto, principalmente durante os trajetos longos.

Desenhado para utilização desde o nascimento do bebé até aos 9 kg aproximadamente.





Pormenor do sistema de fixação dos cintos do automóvel.



Side impact protection system (SPP).

Compatível com la almofada **BébéWatch** (mais informações na página 116)

Easymaxi XL-i representada com a Easymaxi Base Isofix RX-i (i-Size)* opcional.

easymaxi XL-i* desde **40** até **80** cm (≤13 kg)

*Patented

i-Size

O assento auto Easymaxi **XL-i cumpre com a norma i-Size** e foi desenhado com o sistema "Side Impact" que garante uma ótima proteção em caso de impacto lateral.
Está equipado com um novo sistema de regulação que permite **reclinar o encosto do assento para uma posição mais horizontal**, na qual o recém-nascido poderá dormir **confortavelmente deitado**.
Easymaxi **XL-i** pode ser facilmente adaptado ao automóvel através dos **cintos de segurança normalizados** ou utilizando uma base adicional Easymaxi **Base Isofix RX-i** (opcional).
O seu revestimento acolchoado oferece um conforto supremo ao bebé e pode ser extraído para lavar. Pode ser adaptado a qualquer um dos chassis Bébécar sem necessidade de adaptadores.

Mais informação sobre as versões do assento auto Easymaxi nas páginas 98 a 101.



Pega para facilitar o transporte e janela em rede para ventilação.

Reclinável
100° / 158°



Easymaxi **XL-i** permite **reclinar o encosto** para uma **posição mais horizontal**.

Pat. Pending

NUNCA utilize o assento auto num banco do automóvel com o "airbag" ativado.

BÉBÉCAR made in europe

homologação **i-Size**

XL-i* desde **40** até **80** cm (≤13 kg)

A versão Easymaxi **XL-i cumpre com a norma i-Size** e está equipado com uma pega rebatível para que possa aceder facilmente ao bebé. Incorpora cintos ajustáveis com três pontos de fixação para garantir um perfeito ajuste ao bebé e a sua máxima segurança.
Assento um pouco mais amplo e apoio de cabeça mais alto (quando comparado com os modelos **LF** e **Basic**) e com janela em rede na capota para maior ventilação.
Easymaxi **XL-i** oferece um conforto e segurança supremos ao bebé, incorporando um revestimento extra-acolchoado, amovível e lavável.

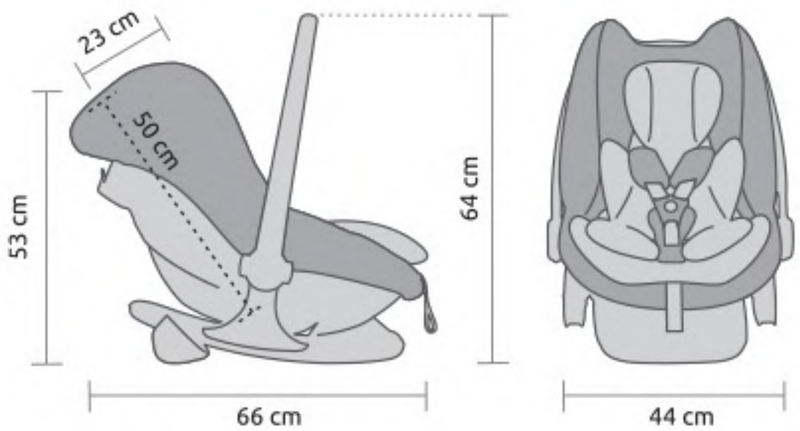

Peso aprox. 5.7 kg



Todas as versões Easymaxi incorporam:

UPF 50+

Capota ajustável e amovível confecionada em tecido com índice de proteção solar **UPF50+**.

SIDE IMPACT PROTECTION PLUS

Sistema de proteção "Side Impact" nos seus amplos laterais para garantir uma ótima proteção em caso de impacto lateral.



i-Size



Regulável

A versão **XL-i** está equipada com um sistema de regulação de altura dos cintos de segurança, sem necessidade de os desmontar.



Ventilação

O assento Easymaxi **XL-i** tem uma janela exclusiva em rede para melhor ventilação.

Reclinável

Easymaxi **XL-i** está equipado com um novo sistema que permite **reclinar o encosto do assento da posição sentado para deitado**. Para deitar basta puxar o revestimento do assento para fora até que este encaixe na posição. Para voltar à posição sentado, puxa-se o revestimento para fora e levanta-se ligeiramente fazendo o mesmo deslizar para a posição original.

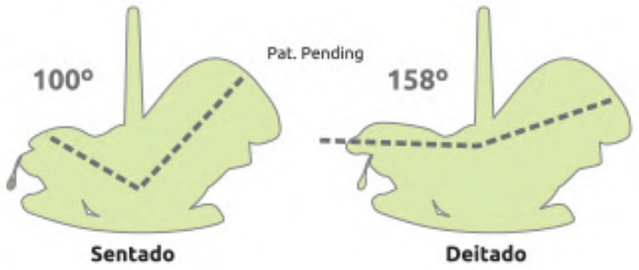

Importante:
no assento Easymaxi XL-i o **recém-nascido deve viajar** na posição **deitado**.

* disponível a partir de **Janeiro 2022**



Sistema de fixação **ÚNICO!**

Importante

O único assento auto que pode ser utilizado sem base e que permite aceder comodamente ao bebé sem necessidade de libertar o cinto do automóvel, uma vez que este passa pela parte inferior da sua estrutura. Este sistema único permite evitar o incómodo provocado pela passagem do cinto do automóvel por cima das pernas do bebé, além de proporcionar aos pais um rápido acesso ao mesmo.

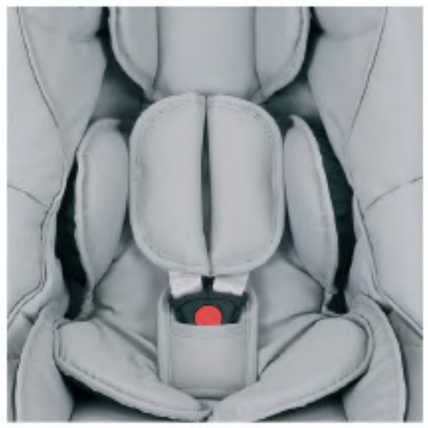

Segurança

Cintos de segurança ajustáveis com 3 pontos de fixação. Dispõe de protetores nos ombros e entrepernas para proteger as articulações e a pélvis do bebé do movimento dos cintos.

Compatível com a almofada **BébéWatch** (mais informações na página 116)



Facilidade

A pega facilita o transporte e permite levar o bebé comodamente a qualquer lugar.
É rebatível para que se possa aceder comodamente ao bebé.



Adaptável

O revestimento extra acolchoado proporciona o máximo conforto ao bebé e pode ser removido para lavar.
A versão **XL-i** está equipada com um redutor extra (amovível) para uma adaptação perfeita ao recém-nascido.



Baloiço

A base do assento é ajustável em duas posições*. Pode usar a posição de baloiço para embalar o bebé ou a posição fixa para o alimentar.

*Quando se utiliza no automóvel com o cinto de segurança, a base deve estar na posição fixa.



Base opcional

O assento auto Easymaxi pode ser fixo diretamente ao veículo com o cinto de segurança. No entanto, para ajudar no dia-a-dia, a Bébécar desenvolveu a **EasymaxiBase**, disponível em três versões, que se podem manter fixas no automóvel, facilitando ainda mais a instalação do assento auto no veículo.

Mais informação nas páginas 106-107.



Prático

Os assentos Easymaxi fixam-se facilmente aos chassis Bébécar sem qualquer adaptador. Para retirar o assento auto do chassis basta pressionar o manípulo situado na parte traseira da sua base.



Fixação

O sistema Easylock de quatro pontos de apoio evita oscilações e vibrações que podem interferir no correto desenvolvimento do bebé e os seus dois pontos de fixação garantem a facilidade do encaixe com um simples "click".

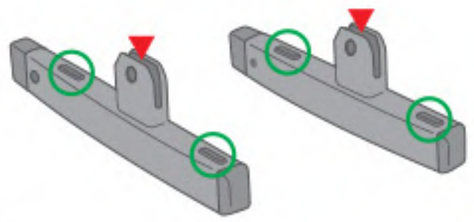

- 4 Pontos de Apoio: Estabilidade Máxima.
- 2 Pontos de Fixação: Simplicidade Máxima.

BÉBÉCAR made in europe

LF **Grupo 0+** (0-13 kg)

disponível em todas as cores

O assento Easymaxi **LF** está equipado com uma pega rebatível para que possa aceder facilmente ao bebé. A versão **LF** está também equipada com o novo sistema de regulação que permite **reclinar o encosto para a posição deitado**. Incorpora cintos ajustáveis com três pontos de fixação para garantir um perfeito ajuste ao bebé e a sua máxima segurança. Revestimento extra-acolchoado e amovível para facilidade de lavagem.

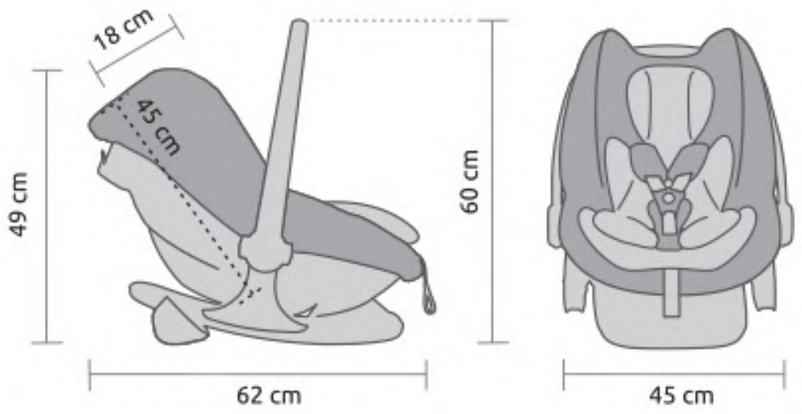

Peso aprox. 5,2 kg



Todas as versões Easymaxi incorporam:

UPF 50+

Capota ajustável e amovível confecionada em tecido com índice de proteção solar **UPF50+**.



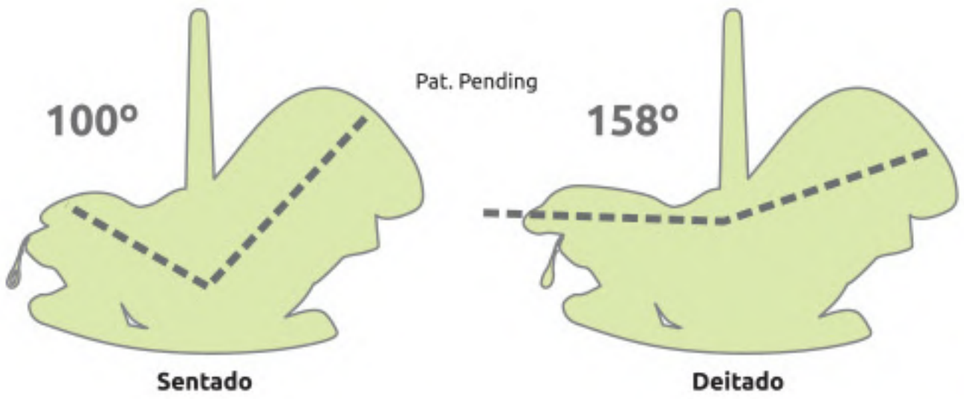

Reclinável

Easymaxi **LF** está equipado com um novo sistema que permite **reclinar o encosto do assento da posição sentado para deitado**. Para deitar basta puxar o revestimento do assento para fora até que este encaixe na posição. Para voltar à posição sentado, puxa-se o revestimento para fora e levanta-se ligeiramente fazendo o mesmo deslizar para a posição original.

ver video



Basic **Grupo 0+** (0-13 kg)

incluido nos Packs 'Trio'

O assento auto Easymaxi **Basic** mantém todas as características de segurança da versão **LF**, a sua maior diferença é não incorporar o sistema de regulação do encosto. No entanto, a versão Basic continua a oferecer um valor excepcional sem comprometer na segurança.
Tal como nas restantes versões, a base é regulável em duas posições e o seu revestimento pode ser removido para lavar.

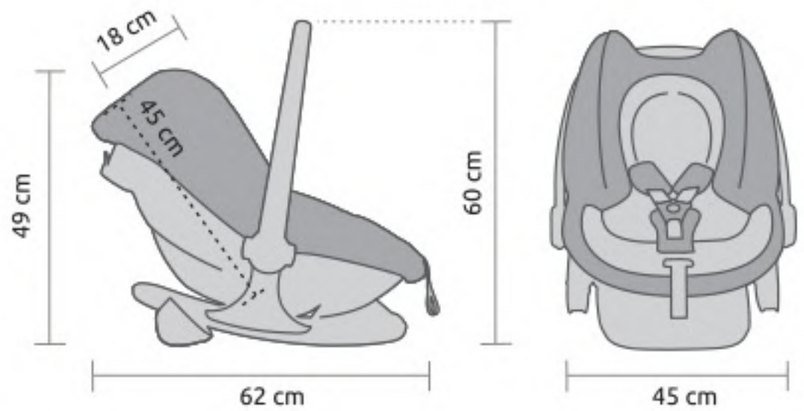

Peso aprox. 4.5 kg



SIDE IMPACT PROTECTION PLUS

Sistema de proteção "Side Impact" nos seus amplos laterais para garantir uma ótima proteção em caso de impacto lateral.





Espaço

Os assentos auto têm um compartimento na parte traseira onde se podem guardar pequenos objectos.

BébéWatch

Todos os modelos são compatíveis com a almofada **BébéWatch**
(mais informações na página 116)





Versátil

O assentos auto Easymaxi podem ser afixados diretamente ao veículo com o cinto de segurança ou pode escolher uma base opcional **EasymaxiBase** para facilitar a sua utilização no automóvel.

Mais informação nas páginas 106-107.

Adaptável

Todos os modelos de assento auto Easymaxi são compatíveis com o **Suporte Easylock**.
(mais informações na página 116)

easylock system



BÉBÉCAR
made in europe

easymaxi
XL-i* / LF

disponível em todas as cores**
Sport e Specials

* a versão **XL-i** está disponível a partir de Janeiro 2022.
** excepto cores exclusivas dos Packs.

Os assentos Easymaxi **XL-i** e **LF** foram cuidadosamente desenhados para proporcionar viagens seguras e confortáveis e oferecem uma proteção excecional em caso de acidente. Os dois modelos incorporam redutor, revestimento extra-acolchoado e **encosto reclinável**.



R/KR160



R/KR161



R/KR162



SP951



SP952



SP953



SP954



SP/KP053



SP/KP056



SP/KP057



KP966

UPF 50+ Capota confecionada em tecido com índice de proteção solar **UPF50+**.



R/KR163



R/KR164



SP033



SP152



SP153



SP/KP958



SP/KP050



SP/KP051



KP120



KP121



KP122



KP127

easymaxi

BASIC

incluido nos Packs 'Trio'

sport collection

O assento Easymaxi **Basic** mantém todas as características de segurança da versão **LF**.
A maior diferença é não incluir o encosto reclinável.



KR160



KR161



KP050



KP051



KP053



KP056



KP057



KP007



KP008



KP521



KP523



KP958

ACTUAL collection



KA101



KA102



KA103



KA105

UPF 50+ Capota confecionada em tecido com índice de proteção solar **UPF50+**.



KR162



KR163



KR164

Specials collection



KP966



KP120



KP121



KP122



KP127



KP128



KP959



KP123



KP124



KP125



KA106



KA107



KA108

Classic collection



KS364

Easymaxi**Base**

Bases fixas especialmente desenvolvidas para serem utilizadas com os assentos auto **Easymaxi**

BÉBÉCAR made in europe

ISOFIX RX-i*

*Pat. Pending

i-Size



Instala-se com o Isofix

Equipada com uma barra anti-retrocesso e um pé de apoio com altura regulável, que pode ser recolhido para facilitar a arrumação. A secção traseira da base é regulável em altura para garantir que o assento auto é utilizado numa posição nivelada.
Homologação **i-Size**.

Altura regulável



A secção traseira é regulável em altura para nivelar a posição do assento auto (apenas nas versões **Isofix RX-i** e **RX**).



Pormenor do pé de apoio com altura regulável (apenas nas versões **Isofix RX-i** e **RX**).

A base **Isofix RX-i** (i-Size) é compatível apenas com o assento auto Easymaxi **XL-i** (i-Size).



Barra anti-retrocesso para maior segurança.



Sistema Easylock para uma fixação fácil e segura.

Versão Isofix **RX-i** (i-Size) com o pé de apoio recolhido.

NUNCA utilize o assento auto num banco do automóvel com o "airbag" ativado.

* disponível a partir de **Janeiro 2022**

Os assentos auto Easymaxi não necessitam de uma base para serem fixos ao veículo. No entanto, a Bébécar desenvolveu uma base (com três versões) que pode manter-se fixa no automóvel, facilitando ainda mais a instalação do assento auto no veículo.

ISOFIX RX

*Pat. Pending





Pontos de fixação Isofix com altura regulável (apenas na versão **Isofix RX**).



Instala-se com o Isofix ou os cintos do automóvel

Equipada com uma barra anti-retrocesso e um pé de apoio com altura regulável, que pode ser recolhido para facilitar a arrumação. A secção traseira da base é regulável em altura para garantir que o assento auto é utilizado numa posição nivelada.

As bases **Isofix RX** e **Standard** são compatíveis apenas com os assentos auto grupo 0+ Easymaxi **LF** e **Basic**.



STANDARD





Instala-se com os cintos do automóvel



Versão Isofix **RX** com o pé de apoio recolhido.

Os assentos Easymaxi fixam-se às bases com toda a segurança e facilidade graças ao sistema de fixação exclusivo easylock

Twiddle

assento auto **i-Size**, disponível em 3 cores (preto, preto/cinza e cinza)

i-Size

Certificação holandesa

BÉBÉCAR made in europe



Twiddle representado na cor **Preto/Cinza**.

Assento rotativo a 360° para ajudar a colocar ou a retirar o bebé.



Assento reclinável em quatro posições.



Com o assento auto Twiddle, o bebé pode viajar no sentido contrário à marcha do veículo até aos 105 cm de altura. Opcionalmente, o assento permite ser utilizado no sentido de marcha do veículo quando a criança tiver 76 cm de altura e até aos 105 cm. No entanto, a Bébécar recomenda que a utilização desta segunda posição seja atrasada tanto quanto possível.

Twiddle representado na cor **Preto**.



Cabeceiro regulável para crianças até 105 cm de altura.

Revestimento amovível e lavável.



Sistema de fixação Isofix regulável em várias posições e com iluminação para facilitar o encaixe no automóvel.

Support Leg

Instala-se com o Isofix.

O assento Twiddle instala-se no automóvel através do sistema de fixação Isofix.
O pé de apoio pode ser recolhido para facilitar a arrumação.



Basta pressionar um botão e o assento rodará facilmente para a esquerda ou para a direita.



Pé de apoio com altura regulável.



Sistema de fixação Isofix telescópico que se aciona pressionando um botão lateral.



Sinalética para uma instalação correta com indicadores luminosos inteligentes.

BébéWatch

Compatível com a almofada **BébéWatch**
(mais informações na página 116)

NUNCA utilize o assento auto num banco do automóvel com o "airbag" ativado.



Side impact protection system (SPP).

Twiddle representado na cor **Cinza**.



twiddle i-Size

desde **40** até **105** cm (≤18 kg)

Sentido contrário à marcha do veículo (40-105 cm) /
Opcionalmente, no sentido de marcha do veículo (76-105 cm)

O assento auto **Twiddle** é rotativo a 360° e muito versátil, uma vez que permite um fácil acesso para a colocação e a remoção do bebé.
Foi desenhado para utilização desde o nascimento do bebé até aos 4 anos aproximadamente (40 cm - 105 cm de altura, ou cerca de 18 kg).
O **Twiddle** permite ser reclinado em quatro posições para manter o bebé confortável e o cabeceiro com **proteção lateral adicional** oferece um excelente desempenho em caso de impacto.

NUNCA conduza com o assento auto virado para os lados.



Rotação de 360° para aceder facilmente ao bebé por qualquer uma das portas do automóvel.

Multibobfix

Assento auto **grupo 2-3**, disponível em 3 cores Actual

BÉBÉCAR made in europe



A911



A018



A011

Compatível com o sistema Isofix

O assento auto **Multibobfix** pode ser utilizado em todos os automóveis com ou sem sistema de fixação ISOFIX. O assento auto fixa-se com o cinto universal standard do automóvel, contudo, a sua base pode também ser fixa aos pontos de fixação do ISOFIX se o automóvel estiver equipado com este sistema.



O sistema de fixação compatível com o Isofix é regulável em profundidade e basculante nas suas extremidades para facilitar o ajuste.



Base regulável em profundidade.



A regulação da base permite a inclinação do encosto para que a criança viaje numa posição mais relaxada.

IMPORTANTE: estas duas características apenas devem utilizadas quando o **sistema Isofix** está disponível.



Side impact protection system (SPP).

multibob® fix (SPP)

grupo **2-3 (15-36 kg)** *Patented

O assento auto-elevador **Multibobfix** foi especialmente desenhado para que a criança viaje com a máxima segurança desde os 15 até aos 36 kg e incorpora um sistema exclusivo (MGS - Multi Grow System) para se adaptar perfeitamente ao seu crescimento. **O encosto e a base são reguláveis para se adaptarem à altura da criança, adquirindo a posição mais segura no automóvel.**
O cabeceiro acolchoado proporciona um excelente apoio e boa proteção em caso de impacto lateral e pode ser ajustado verticalmente, mesmo quando a criança está sentada. Possui aberturas laterais em rede para melhor ventilação e o revestimento acolchoado é amovível e lavável.

Sistema de regulação patenteado.



O encosto desloca-se automaticamente durante a regulação do cabeceiro e a base é regulável em profundidade.



Acessórios opcionais

BÉBÉCAR made in europe

saco Carré*

O saco Carré tem dois bolsos exteriores e um grande bolso interior em rede.
* disponível em todas as cores.



R/KR160



R/KR161



R/KR162



R/KR163



R/KR164



SP953
também disponível em versão Mochila e SPE



SP954
também disponível em versão Mochila e SPE



SP152
também disponível em versão Mochila e SPE



SP/KP050



SP/KP051



KP966



KP120



KP121



KP122



KP127



SP/KP958



KP959



KP521



KP523



KP123



KA101



KA102



KA103



KA105



KA106

Os sacos e as mochilas da Bébécar dispõem de todo o espaço de arrumação necessário para os complementos essenciais do bebé e combinam perfeitamente com a cadeira de passeio para adicionar o toque final ao seu 'look'.



SP033
também disponível em versão Mochila e SPE



SP951
também disponível em versão Mochila e SPE



SP952
também disponível em versão Mochila e SPE



SP/KP053



SP/KP056



SP/KP057



KP007



KP008



SP153



KP124



KP125



KP128



KA107



KA108



S364

saco SPE*

O saco SPE tem quatro bolsos exteriores e dois grandes bolsos interiores em rede.
* disponível apenas nestas cores Specials.



SP033



SP152



SP951



SP952



SP953



SP954

Mochila*

A Mochila tem três bolsos exteriores e um grande bolso interior acolchoado.

* disponível nas mesmas cores do saco SPE.



SP952

Acessórios opcionais

Sombrinhas

UPF 50+

As sombrinhas Bébécar são fabricadas em tecidos com **UPF50+** para proporcionar uma excelente proteção solar ao bebé. Possuem uma estrutura flexível e regulável permitindo maximizar a sua proteção. Fácil adaptação ao chassis.



T-E91 para cores
R164, KR164



T-E92 para cores
R163, KR163



T-E93 para cores
R161, KR161



T-E94 para cores
R160, KR160



T-E95 para cores
R162, KR162



T-D21
alternativa para
todas as cores



T-012 para cores
KA108, KP123



T-803 para cores
SP953, KP128, KA106



T-507 para cor
S364



T-D38 para cor
KP121



T-705 para cor
KA103



T-E79 para cores
SP954, SP057, KP057,
KP008, KP959, KA107



T-B06 para cores
SP951, SP952, SP050, KP050,
KP966, KP521, KP523



T-770 para cores
SP053, KP053, SP958, KP958,
KP122, KP125, KA105



T-E78 para cores
SP033, SP051, SP152, SP153
KP051, KP007, KP120, KP124,
KP127



T-B67 para cores
SP056, KP056, KA101, KA102

Sacos de inverno Extra

Fabricados com um tecido suave que manterá o bebé aconchegado no tempo frio. Equipado com um fecho zip que permite separar a parte frontal do saco de inverno transformando-o numa colchoneta para usar no assento. Totalmente acolchoado e lavável.



T-012 para cores
KA108, KP123



T-803 para cores
SP953, KP128, KA106



T-507 para cor
S364



T-D38 para cor
KP121



T-705 para cor
KA103



T-E79 para cores
SP954, SP057, KP057,
KP008, KP959, KA107



T-B06 para cores
SP951, SP952, SP050, KP050,
KP966, KP521, KP523



T-770 para cores
SP053, KP053, SP958, KP958,
KP122, KP125, KA105



T-E78 para cores
SP033, SP051, SP152, SP153
KP051, KP007, KP120, KP124,
KP127



T-B67 para cores
R160, KR160, R161, KR161, R162,
KR162, R163, KR163, R164, KR164
SP056, KP056, KA101, KA102

elevador **'High Up'**

easylock system



O elevador "**High Up**" (ref. 52244) eleva em altura a posição do bebé, permitindo-lhe acompanhar os pais sentados à mesa e proporcionando-lhe um ponto de vista mais elevado quando passeiam. Esta posição elevada* também pode ser mais cómoda para retirar o bebé do carrinho quando a mãe está a recuperar de um parto por cesariana. O elevador é compatível com a alcofa, o assento reversível e o assento auto Easymaxi.
Permite a sua adaptação aos chassis das gamas Parkour Cross, Via, Packs e Dupla.



* aumenta a altura em 8 cm.



capota extra*

UPF 50+



Embora o assento de cadeira possa utilizar a capota da alcofa, existe uma capota 'Extra' opcional, extensível e com índice de proteção solar UPF50+, que se adapta perfeitamente aos assentos BS e LF+.
*Indicada para os modelos M-City, Ip-Op XL e Ip-Op classic XL.
(características dos assentos na página 94-95)

porta-biberões



Porta-biberões opcional, adaptável a todos os chassis, exceto Stylo Class e Packs.

cobrepés extra



Cobrepés opcional para utilizar nos assentos. Disponível em todas as cores.

Almofada BébéWatch

A almofada **BébéWatch** é um dispositivo de segurança fácil de usar, projetado para monitorar a presença do seu bebé em qualquer assento de automóvel. No caso do seu filho ser deixado sem vigilância no veículo, uma notificação de ALARME visual e de áudio será enviada para o seu smartphone, através da **aplicação BébéWatch**, que poderá monitorar até quatro almofadas em simultâneo.

BébéWatch

PROXIMITY ALERT
« 10m »





Descarregue a **aplicação BébéWatch** na 'Store' correspondente, registe-se e ative o Bluetooth para conectar o smartphone à almofada.



Coloque a almofada BébéWatch no interior do assento auto, passe o cinto de entre-pernas através da mesma e sente o bebé confortavelmente.



Verifique se a almofada está bem conectada ao smartphone e a funcionar corretamente. No caso de se afastar, deverá ser imediatamente notificado.



Inicie a viagem com o seu filho de forma segura.

A opção "**Alertar Outros**" também permite configurar familiares ou amigos adicionais para receber alertas e coordenadas GPS através das notificações da aplicação BébéWatch.
Caso não responda ao ALARME dentro de um período de tempo muito curto, esses "outros" serão alertados com coordenadas GPS, para que possam tomar as medidas apropriadas.

Suporte **Easylock**



Suporte Easylock (ref. 5146)
Suporte de pé dobrável com estrutura exterior sem rebites para um 'look' limpo.
Só utilize este suporte se a alcofa ou o assento auto grupo 0+ estiverem equipados com o sistema Easylock. Disponível nas cores Preto Mate ou Cromado - Preto.

easylock system

colchão de alcofa



Colchão de alcofa (ref. 00380) opcional.
O seu núcleo perfurado Anti-Sufoco assegura uma perfeita ventilação e transpiração.
Compatível com as alcofas Z-Bob, W-Bob e Bob XL.

cobertura grupo 0+



Cobertura de chuva para Grupo 0+
(ref. 51610) opcional.

mosquiteiro assento



Mosquiteiro para assento
(ref. 51480) opcional.

mosquiteiro alcofa



Mosquiteiro para alcofa Bob XL LA3
(ref 51440) opcional.

frontal de chuva



Frontal de chuva para capota
(ref. 51740) opcional.
Disponível em Marinho ou Preto.

cobertura assento



Cobertura de chuva integral para assentos
(ref. 51260) opcional.

cobertura alcofa



Cobertura de chuva para alcofas
(ref. 51720) opcional.

cobertura stylo



Cobertura de chuva para Stylo Class+
(ref. 51680) opcional.

cobertura integral



Cobertura de chuva para chassis das gamas
Packs (ref. 51200) opcional.

cobertura spot compact



Cobertura de chuva para cadeira Spot Compact
(ref. 51320) opcional.

Cores disponíveis

BÉBÉCAR made in europe

	Parkour Cross	Via	Via+	Stylo Class+	V-Cross	V-Pack	Dupla
Sport collection							
R/KR160	cromado - preto preto mate anodizado - preto				cromado - preto preto mate anodizado - preto		
R/KR161	cromado - preto preto mate anodizado - preto				cromado - preto preto mate anodizado - preto		
R/KR162	cromado - preto preto mate				cromado - preto preto mate		
R/KR163	cromado - preto preto mate anodizado - preto				cromado - preto preto mate anodizado - preto		
R/KR164	cromado - preto preto mate anodizado - preto				cromado - preto preto mate anodizado - preto		
Specials collection							
SP/KP050	cromado - cinza topo	cromado - cinza topo				cromado - cinza topo	
SP/KP051	cromado - cinza topo	cromado - cinza topo				cromado - cinza topo	cromado - cinza topo
SP/KP053	fumé - cinza	fumé - cinza				fumé - cinza	
SP/KP056	fumé rosa - preto	fumé rosa - preto				fumé rosa - preto	cromado - preto
SP/KP057	fumé rosa - preto	fumé rosa - preto				fumé rosa - preto	
SP033			cromado - cinza				
SP951			cromado - cinza topo	cromado - cinza topo			
SP952			cromado - cinza topo	cromado - cinza topo			
SP953			cromado - cinza topo	cromado - cinza topo			
SP954			cromado - cinza topo	cromado - cinza topo			
SP958				cromado - topo			
SP152			cromado - cinza topo	cromado - cinza topo			
SP153				cromado - cinza topo			

Specials collection (exclusiva para os Packs)

	V-Pack	Ip-Op XL	Ip-Op classic XL	M-City	Prow
KP966	cromado - cinza topo				
KP120	cromado - cinza topo				
KP121	cromado - topo				
KP122	fumé - cinza				
KP123		cromado - marinho	cromado - marinho	cromado - marinho	
KP124		cromado - cinza topo	cromado - cinza topo	cromado - cinza topo	
KP125		fumé - cinza	fumé - cinza	fumé - cinza	
KP127	cromado - cinza topo				
KP128		cromado - cinza topo	cromado - cinza topo		
KP007		cromado - cinza topo	cromado - cinza topo	cromado - cinza topo	
KP008		cromado - cinza topo	cromado - cinza topo	cromado - cinza topo	
KP521		cromado - cinza topo	cromado - cinza topo	cromado - cinza topo	
KP523		cromado - cinza topo	cromado - cinza topo	cromado - cinza topo	
KP958		cromado - topo	cromado - topo	cromado - topo	
KP959		cromado - cinza topo	cromado - cinza topo		

Classic collection

KS364				cromado - marinho	

Actual collection

KA101					cromado - preto preto mate anodizado - preto
KA102					cromado - preto preto mate anodizado - preto
KA103					cromado - preto preto mate anodizado - preto
KA105					cromado - preto preto mate anodizado - preto
KA106					cromado - preto preto mate anodizado - preto
KA107					cromado - preto preto mate anodizado - preto
KA108					cromado - preto preto mate

Spot Compact

Cores disponíveis (Actual collection)

A919	cromado - cinza topo fumé rosa - preto
A011	fumé rosa - preto
A111	cromado - cinza topo
A112	cromado - marinho
A114	fumé - negro

assento auto
Twiddle

Cores disponíveis

Preto	
Preto/Cinza	
Cinza	

assento auto
MultibobFix

Cores disponíveis (Actual collection)

A911	
A018	
A011	

BÉBÉCAR - UTILIDADES PARA CRIANÇA, S.A.
Rua Domingos Oliveira Santos, 62
Apartado 8
4509-903 Caldas de S. Jorge (Portugal)
Telef. 256 910 400 - Fax. 256 911 346
info@bebecar.com

BÉBÉCAR ESPAÑOLA, S.L.
C/ Rio Marches, 33 - Parcela 74
Apartado de Correos Nº 1115
Poligono Industrial
45007 Toledo (España)
Telef. 925 241 474 - Fax. 925 241 633
bebecar@bebecarespanola.es

BEBECAR (UK) LIMITED
Robertson House, North Walsham
Norfolk, NR28 0BX (UK)
Tel: 01692 408801 - Fax: 01692 500176
info@bebecar.co.uk
www.bebecar.co.uk

BÉBÉCAR FRANCE, S.A.R.L.
208 avenue du Général Leclerc
95480 Pierrelaye (France)
Tel: 07.82.71.75.56
Fax: 09.56.26.16.73
service.france@bebecar.com
www.bebecar.fr

made in europe

The colours of the products featured in this catalogue may have slight variations with respect to the final product due to the printing process.
As cores dos produtos representados podem ter ligeiras variações com respeito ao produto final, devido ao processo de impressão.
Los colores de los productos representados pueden tener ligeras variaciones con respecto al producto final debido al proceso de impresión.
Les couleurs des produits représentés peuvent avoir des légères variations par rapport au produit final dûes au processus d'impression.
I colori dei prodotti rappresentati in foto possono mostrare lievi variazioni rispetto al prodotto finito.

www.bebecar.com

website

descarregar PDF

ZAPDVX000F37 - 07/2021 - DDY0727/00

BÉBÉCAR

2021 | 22

